Unical®

GASOGEN 2
GASOGEN LG 2

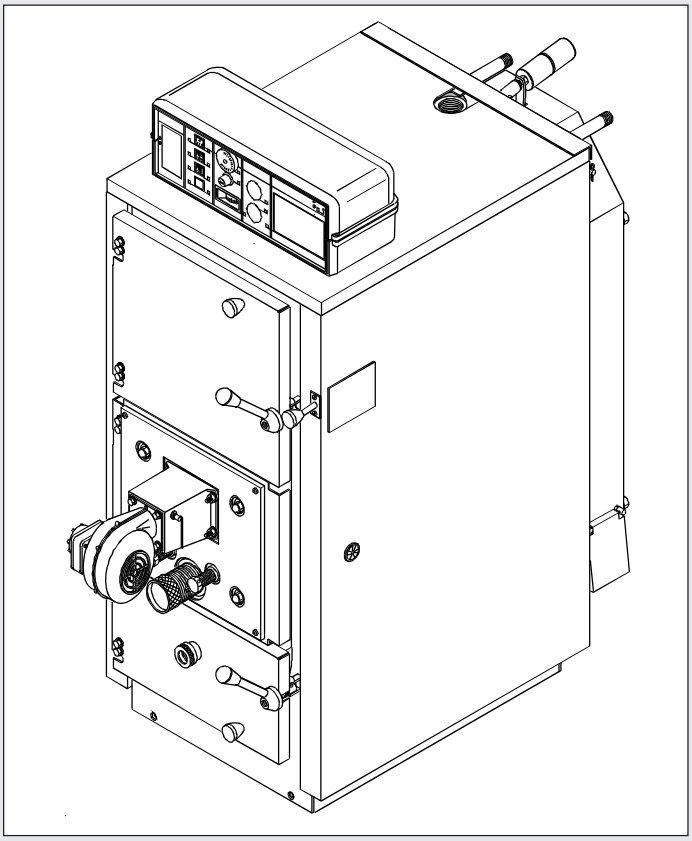

CATALOGO RICAMBI

00333694 - Ediz. 10/17

COME CONSULTARE IL CATALOGO RICAMBI

Il presente catalogo vuole essere da guida per l'ordinazione delle parti di ricambio ed è stato realizzato tenendo conto di due esigenze fondamentali:
1) Consentire una rapida identificazione delle parti di ricambio dei vari modelli.
2) Ricevere le parti di ricambio nel più breve tempo possibile.

Si riporta qui sotto la composizione delle pagine tipo con la descrizione delle varie caratteristiche

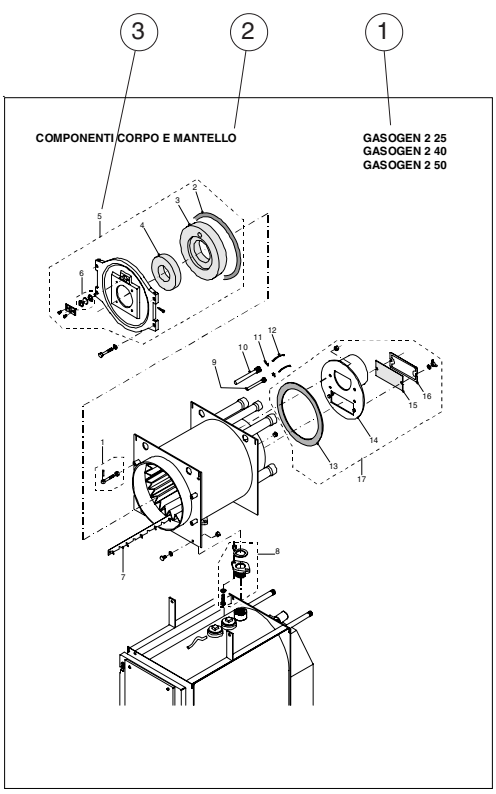

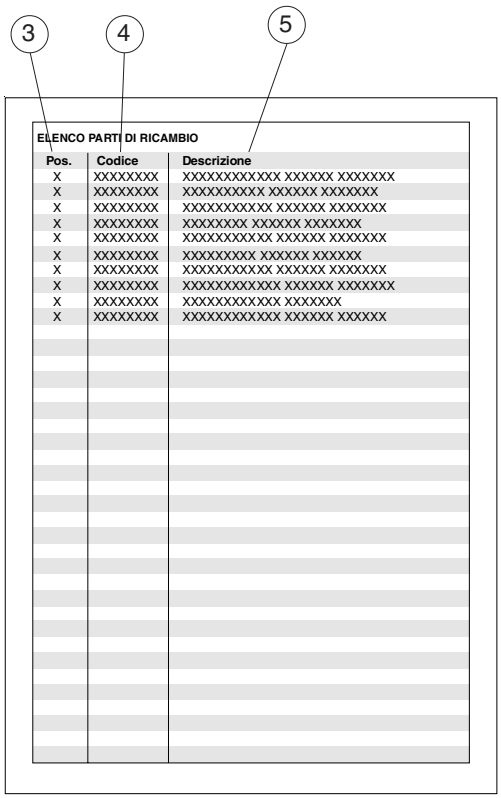

1) Tabella di validità per i vari modelli
2) Descrizione del gruppo
3) Numero di posizione del particolare
4) Numero di codice del particolare
5) Descrizione del particolare

ORDINAZIONE DELLE PARTI DI RICAMBIO

Per ordinare le parti di ricambio è indispensabile fornire i seguenti dati:
1) modello della caldaia
2) numero di serie della caldaia
3) codice del particolare
4) quantità desiderata del particolare

Per evitare possibili errori o disguidi, si prega di voler sempre confermare per lettera o per telefax le ordinazioni effettuate a mezzo telefono o telegramma.

NOTA:
Non tutti i particolari riportati sul presente catalogo sono codificati pertanto non compaiono negli elenchi delle parti di ricambio.
Per esigenze di particolari extra listino, Vi preghiamo contattare il nostro Servizio Post Vendita per verificarne l'eventuale disponibilità ed il prezzo.

COMPONENTI PORTE E REGOLAZIONE ARIA
(fino alla matricola .....)

GASOGEN 2 25
GASOGEN LG2 25
GASOGEN 2 40
GASOGEN LG2 40
GASOGEN 2 50
GASOGEN LG2 50

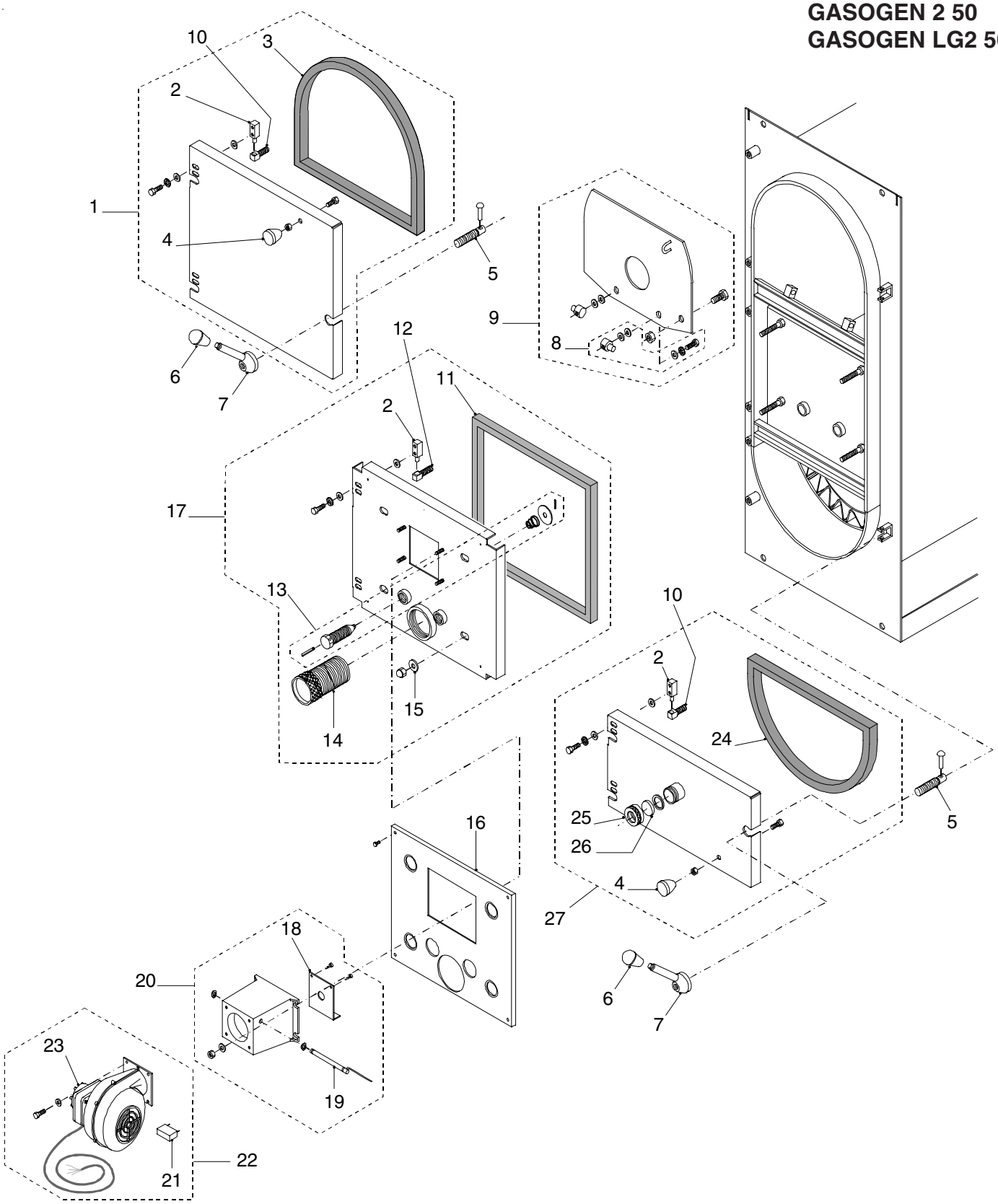

ELENCO PARTI DI RICAMBIO

Pos.	Codice	Descrizione
TAVOLA "COMPONENTI PORTE E REGOLAZIONE ARIA"		
1	PSU0021	Porta superiore completa (G2/GLG2 25)
	95900584	Porta superiore completa (G2/GLG2 40 - G2/GLG2 50)
2	95900213	Cerniera porta
3	20446	Guarnizione in fibra di vetro 16x21 (1,45 m)
4	95900117	Impugnatura M 8
5	95900122	Perno (2 pz.)
6	95900118	Impugnatura volantino
7	95900120	Volantino
8	95900337	Perni completi portina antifumo
9	PAF0009	Portina antifumo completa (G 2/G LG2 25)
	95900566	Portina antifumo completa (G2/GLG2 40 - G2/GLG2 50)
10	95900121	Perno (2 pz.)
11	20446	Guarnizione in fibra di vetro 16x21 (1,65 m)
12	95900488	Perno (2 pz.)
13	95900623	Vite completa regolazione aria secondaria
14	95900662	Vite regolazione aria primaria
15	95900144	Guarnizione ø24,5x10x3 (4 pz.)
16	PAN0004	Pannello porta intermedia (G 2/G LG2 25)
	PAN0005	Pannello porta intermedia (G2/GLG2 40 - G2/GLG2 50)
17	95900784	Porta intermedia completa (G 2/G LG2 25)
	95900345	Porta intermedia completa (G2/GLG2 40 - G2/GLG2 50)
18	95900329	Sportellino regolazione aria
19	95900551	Perno per sportellino
20	20854	Collettore aria completo
21	95900119	Condensatore
22	26948	Ventilatore
23	95900111	Motore elettrico ventilatore
24	20446	Guarnizione in fibra di vetro (1,2 m)
25	95900147	Ghiera vetro spia
26	95900148	Vetro temperato ø 29,5x4
27	95900229	Porta inferiore completa (G 2/G LG2 25)
	95900230	Porta inferiore completa (G2/GLG2 40 - G2/GLG2 50)
--	95900175	Isolamento porta inferiore (particolare non in vista) (G 2/G LG2 25)
	95900176	Isolamento porta inferiore (particolare non in vista) (G2/GLG2 40 - G2/GLG2 50)

COMPONENTI PORTE E REGOLAZIONE ARIA
(dalla matricola .....)

GASOGEN 2 25
GASOGEN LG2 25
GASOGEN 2 40
GASOGEN LG2 40
GASOGEN 2 50
GASOGEN LG2 50

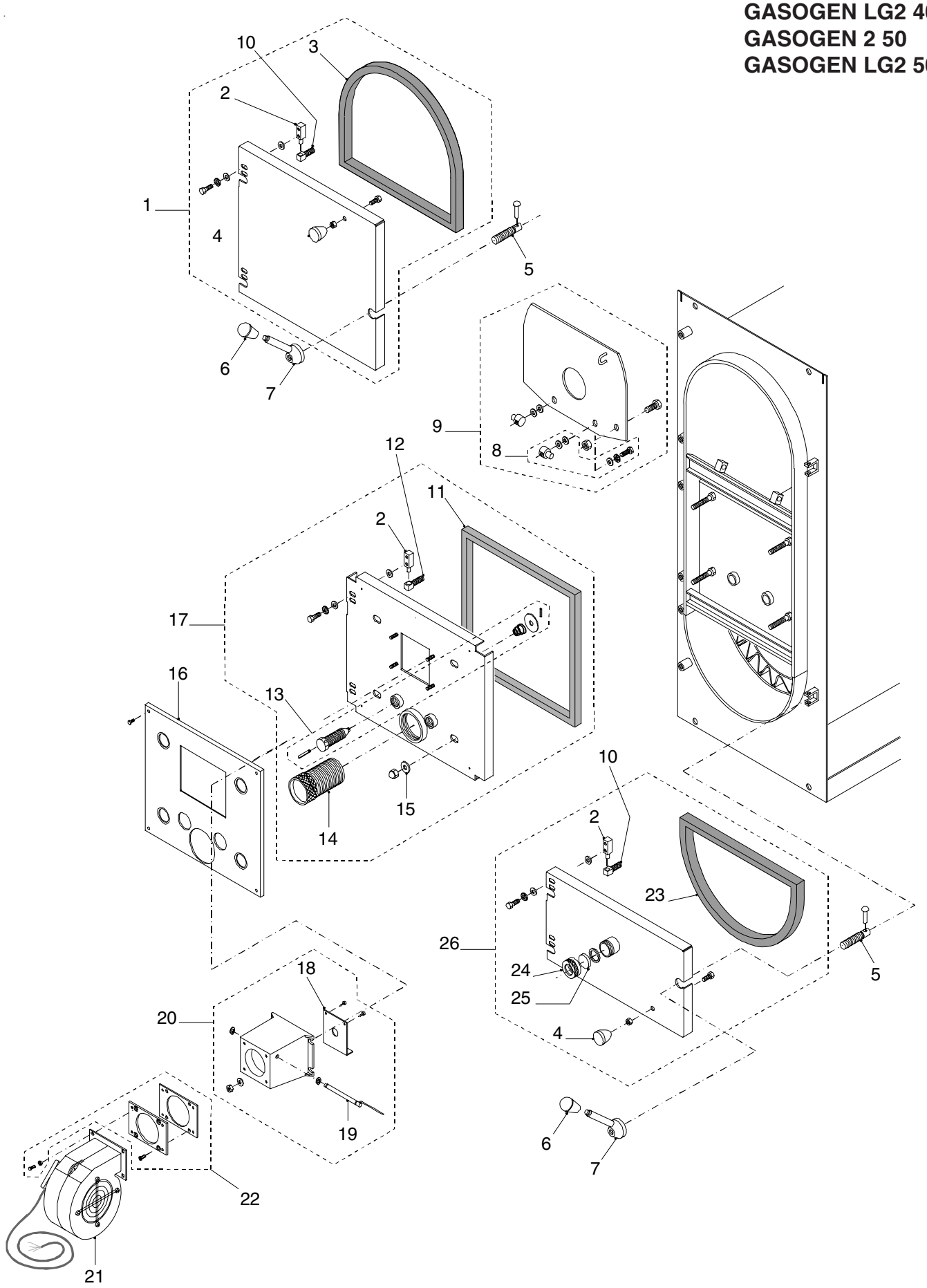

ELENCO PARTI DI RICAMBIO

Pos.	Codice	Descrizione
TAVOLA "COMPONENTI PORTE E REGOLAZIONE ARIA"		
1	PSU0021	Porta superiore completa (G2/GLG2 25)
	95900584	Porta superiore completa (G2/GLG2 40 - G2/GLG2 50)
2	95900213	Cerniera porta
3	20446	Guarnizione in fibra di vetro 16x21 (1,45 m)
4	95900117	Impugnatura M 8
5	95900122	Perno (2 pz.)
6	95900118	Impugnatura volantino
7	95900120	Volantino
8	95900337	Perni completi portina antifumo
9	PAF0009	Portina antifumo completa (G 2/G LG2 25)
	95900566	Portina antifumo completa (G2/GLG2 40 - G2/GLG2 50)
10	95900121	Perno (2 pz.)
11	20446	Guarnizione in fibra di vetro 16x21 (1,65 m)
12	95900488	Perno (2 pz.)
13	95900623	Vite completa regolazione aria secondaria
14	95900662	Vite regolazione aria primaria
15	95900144	Guarnizione ø24,5x10x3 (4 pz.)
16	PAN0004	Pannello porta intermedia RED (G 2/G LG2 25)
	24460	Pannello porta intermedia SILVER (G 2/G LG2 25)
	29707	Pannello porta intermedia G.M. (G 2/G LG2 25)
	PAN0005	Pannello porta intermedia RED (G2/GLG2 40 - G2/GLG2 50)
	24461	Pannello porta intermedia SILVER (G2/GLG2 40 - G2/GLG2 50)
	29708	Pannello porta intermedia G.M. (G2/GLG2 40 - G2/GLG2 50)
17	PIA0031	Porta intermedia completa (G 2/G LG2 25)
	95900345	Porta intermedia completa (G2/GLG2 40 - G2/GLG2 50)
18	95900329	Sportellino regolazione aria
19	95900551	Perno per sportellino
20	20854	Collettore aria completo
21	VNT0002	Ventilatore
22	GRP2021	Kit fissaggio ventilatore
23	20446	Guarnizione in fibra di vetro (1,2 m)
24	95900147	Ghiera vetro spia
25	95900148	Vetro temperato ø 29,5x4
26	95900229	Porta inferiore completa (G 2/G LG2 25)
	95900230	Porta inferiore completa (G2/GLG2 40 - G2/GLG2 50)

COMPONENTI PORTE E REGOLAZIONE ARIA
(fino alla matricola .....)

GASOGEN 2 65
GASOGEN 2 80

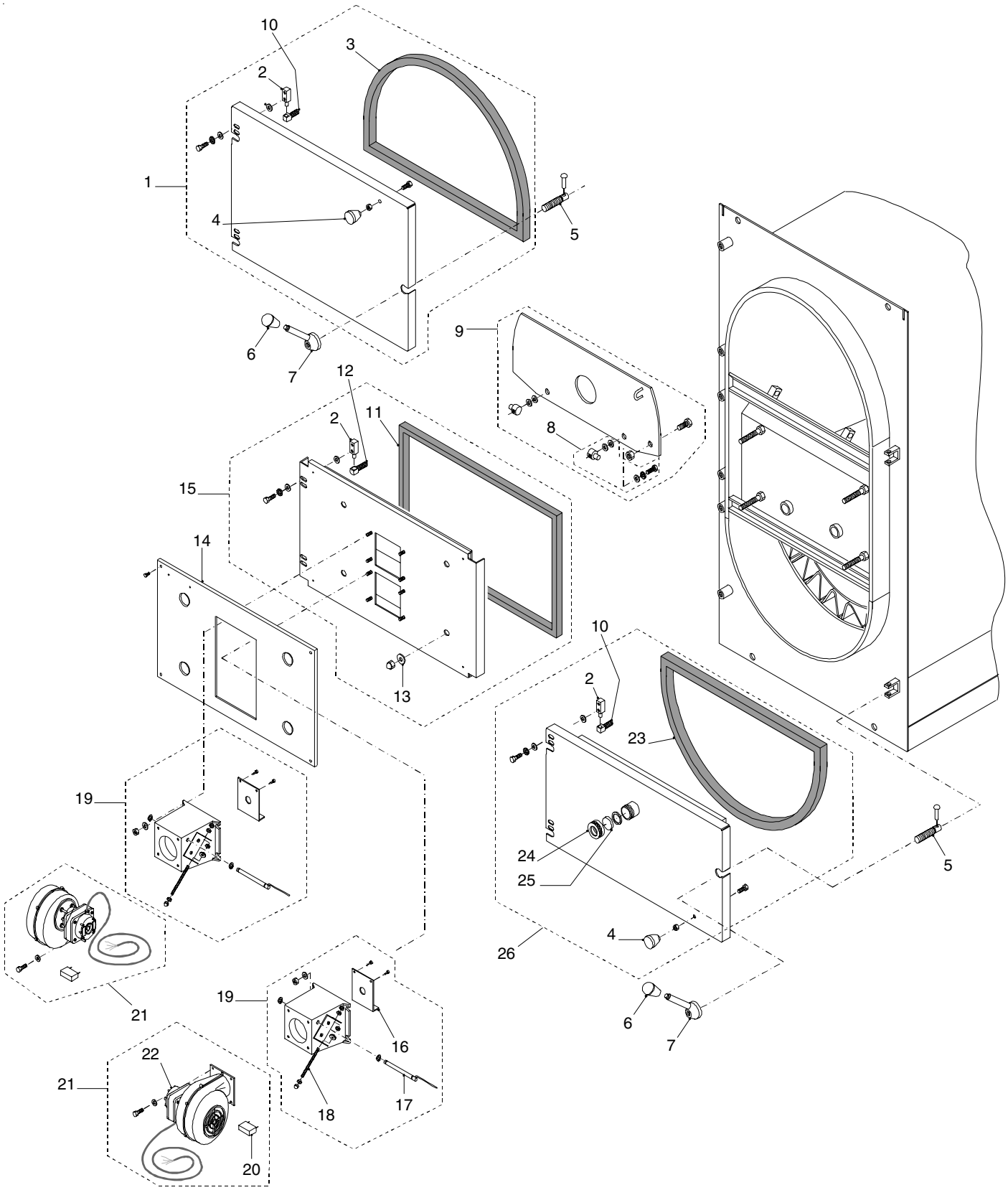

ELENCO PARTI DI RICAMBIO

Pos.	Codice	Descrizione
TAVOLA "COMPONENTI PORTE E REGOLAZIONE ARIA"		
1	PSU0023	Porta superiore completa
2	95900213	Cerniera porta
3	20446	Guarnizione in fibra di vetro 16x21 (1,6 m)
4	95900117	Impugnatura M 8
5	95900122	Perno (2 pz.)
6	95900118	Impugnatura volantino
7	95900120	Volantino
8	95900337	Perni completi portina antifumo
9	PAF0011	Portina antifumo completa
10	95900121	Perno (2 pz.)
11	20446	Guarnizione in fibra di vetro 16x21 (1,8 m)
12	95900488	Perno (2 pz.)
13	95900144	Guarnizione ø 24,5x10x3 (4 pz.)
14	PAN0006	Pannello porta intermedia
15	PIA0033	Porta intermedia completa
16	95900329	Sportellino regolazione aria
17	95900551	Perno per sportellino
18	PRN0060	Barra filettata M 6
19	20855	Collettore aria completo
20	10162	Kit condensatori
21	26948	Ventilatore
22	95900111	Motore elettrico ventilatore
23	20446	Guarnizione in fibra di vetro 16x21 (1,5 m)
24	95900147	Ghiera vetro spia
25	95900148	Vetro temperato ø 29,5x4
26	PIN0025	Porta inferiore completa
--	95900177	Isolamento porta inferiore (particolare non in vista)

COMPONENTI PORTE E REGOLAZIONE ARIA
(dalla matricola .....)

GASOGEN 2 65
GASOGEN 2 80

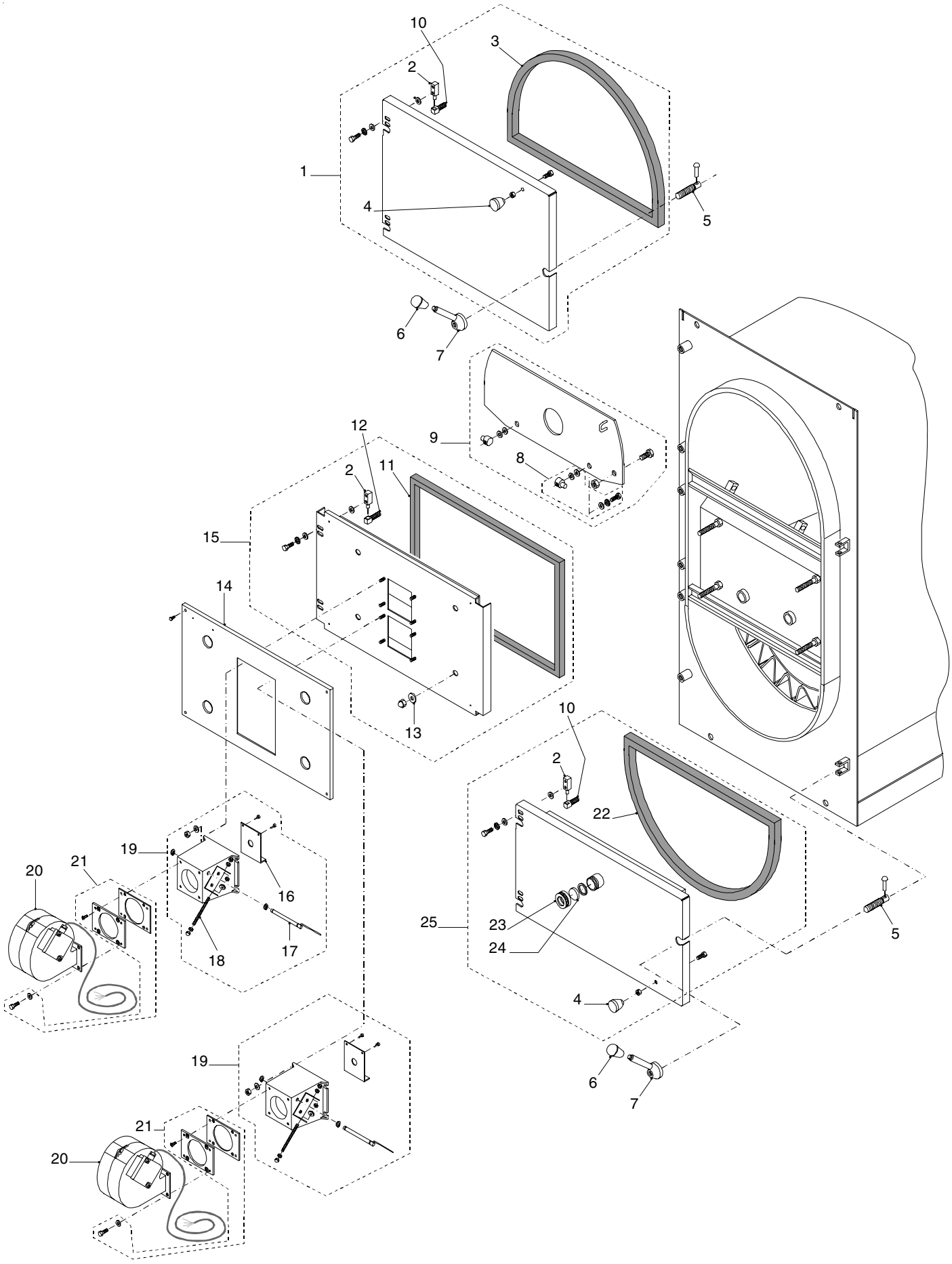

ELENCO PARTI DI RICAMBIO

Pos.	Codice	Descrizione
TAVOLA "COMPONENTI PORTE E REGOLAZIONE ARIA"		
1	PSU0023	Porta superiore completa
2	95900213	Cerniera porta
3	20446	Guarnizione in fibra di vetro 16x21 (1,6 m)
4	95900117	Impugnatura M 8
5	95900122	Perno (2 pz.)
6	95900118	Impugnatura volantino
7	95900120	Volantino
8	95900337	Perni completi portina antifumo
9	PAF0011	Portina antifumo completa
10	95900121	Perno (2 pz.)
11	20446	Guarnizione in fibra di vetro 16x21 (1,8 m)
12	95900488	Perno (2 pz.)
13	95900144	Guarnizione ø 24,5x10x3 (4 pz.)
14	PAN0006	Pannello porta intermedia RED
	24462	Pannello porta intermedia SILVER
	29709	Pannello porta intermedia G.M.
15	PIA0033	Porta intermedia completa
16	95900329	Sportellino regolazione aria
17	95900551	Perno per sportellino
18	PRN0060	Barra filettata M 6
19	20855	Collettore aria completo
20	95900112	Ventilatore
21	GRP2021	Kit fissaggio ventilatore
22	95900111	Motore elettrico ventilatore
22	20446	Guarnizione in fibra di vetro 16x21 (1,5 m)
23	95900147	Ghiera vetro spia
24	95900148	Vetro temperato ø 29,5x4
25	PIN0025	Porta inferiore completa

COMPONENTI INTERNI CALDAIA

GASOGEN 2 25
GASOGEN 2 40
GASOGEN 2 50
GASOGEN 2 65
GASOGEN 2 80

GASOGEN LG2 25
GASOGEN LG2 40
GASOGEN LG2 50

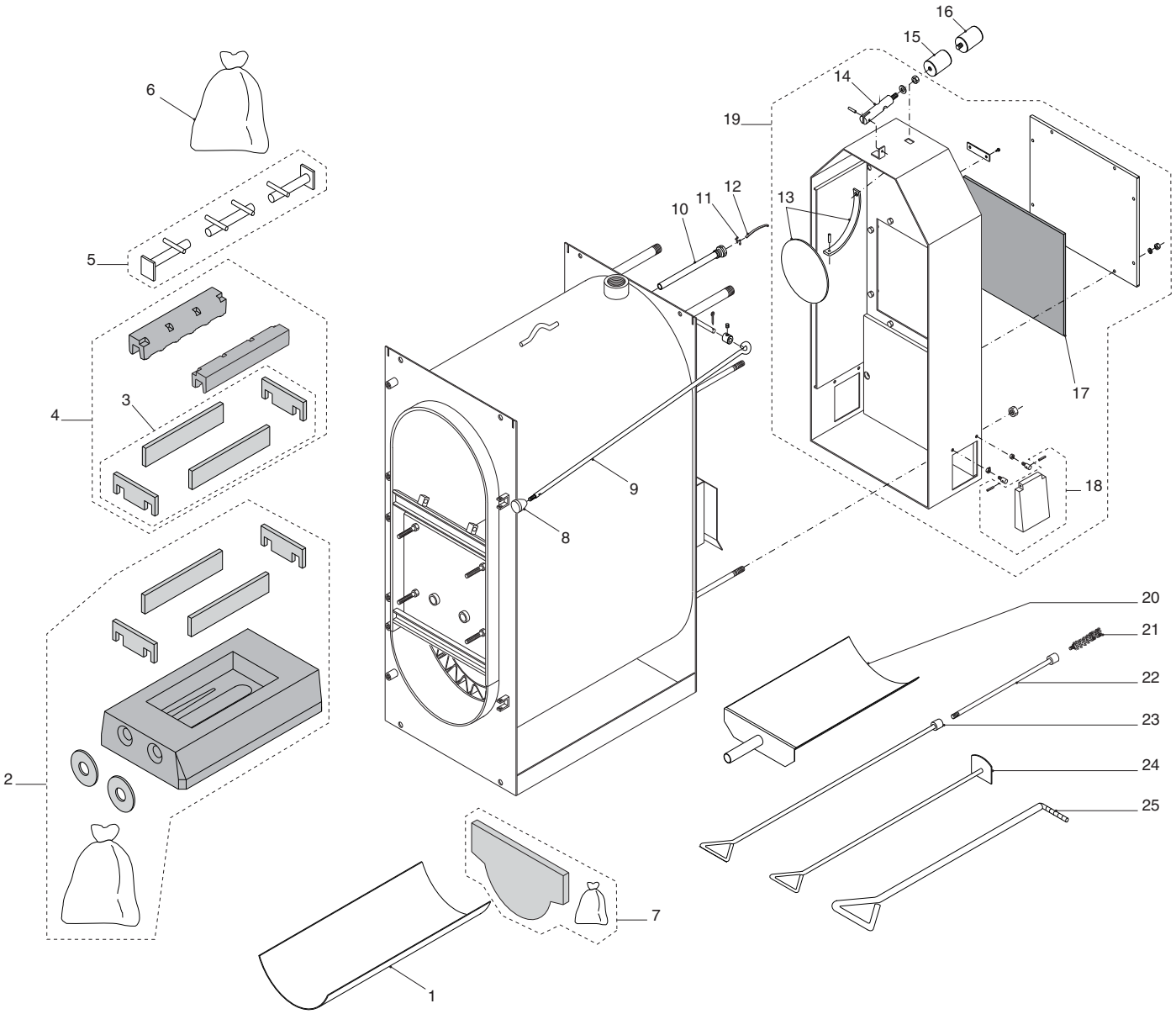

ELENCO PARTI DI RICAMBIO

Pos.	Codice	Descrizione
TAVOLA "COMPONENTI INTERNI CALDAIA" (continua...)		
1	95900181	Bacinella in acciaio termico (G2/GLG2 25)
	95900182	Bacinella in acciaio termico (G2/GLG2 40)
	95900183	Bacinella in acciaio termico (G2/GLG2 50)
	95900184	Bacinella in acciaio termico (G2 65)
	95900185	Bacinella in acciaio termico (G2 80)
2	95900194	Pietra principale completa + isolamenti (G2/GLG2 25)
	95900195	Pietra principale completa + isolamenti (G2/GLG2 40)
	95900196	Pietra principale completa + isolamenti (G2/GLG2 50)
	95900197	Pietra principale completa + isolamenti (G2 65)
	95900198	Pietra principale completa + isolamenti (G2 80)
3	95900073	Kit isolamento pietra-barrotto (G2/GLG2 25)
	95900074	Kit isolamento pietra-barrotto (G2/GLG2 40)
	95900075	Kit isolamento pietra-barrotto (G2/GLG2 50)
	95900076	Kit isolamento pietra-barrotto (G2 65)
	95900077	Kit isolamento pietra-barrotto (G2 80)
4	95900131	Kit barrotti in ghisa + isolante (G2/GLG2 25)
	95900133	Kit barrotti in ghisa + isolante (G2/GLG2 40)
	95900135	Kit barrotti in ghisa + isolante (G2/GLG2 50)
	95900137	Kit barrotti in ghisa + isolante (G2 65)
	95900139	Kit barrotti in ghisa + isolante (G2 80)
5	95900078	Kit barrotti in acciaio (G2/GLG2 25)
	95900079	Kit barrotti in acciaio (G2/GLG2 40)
	95900080	Kit barrotti in acciaio (G2/GLG2 50)
	95900081	Kit barrotti in acciaio (G2 65)
	95900082	Kit barrotti in acciaio (G2 80)
6	95900249	Refrattario "095" (G2/GLG2 25)
	95900250	Refrattario "095" (G2/GLG2 40)
	95900251	Refrattario "095" (G2/GLG2 50)
	95900252	Refrattario "095" (G2 65)
	95900253	Refrattario "095" (G2 80)
7	95900278	Kit riparazione fondo focolare (G2/GLG2 25)
	95900279	Kit riparazione fondo focolare (G2/GLG2 40 - G2/GLG2 50)
	95900630	Kit riparazione fondo focolare (G2 65 - G2 80)
8	95900117	Impugnatura M 8
9	AST2010	Asta by-pass (G2/GLG2 25 - G2/GLG2 40)
	AST2020	Asta by-pass (G2/GLG2 50)
	AST2030	Asta by-pass (G2 65)
	95900664	Asta by-pass (G2 80)
10	95900232	Guaina in rame ø 15x16 l = 200
11	95900257	Molla per capillari
12	95900652	Molla ad arco
13	95900485	Disco by-pass (G2/GLG2 25 - G2/GLG2 40 - G2/GLG2 50)
	BYP0063	Disco by-pass (G2 65 - G2 80)
14	95900116	Impugnatura by-pass
15	95900677	Contrappeso (G2/GLG2 25 - G2/GLG2 40 - G2/GLG2 50)
16	BYP0061	Contrappeso (G2 65 - G2 80)
17	95900214	Guarnizione coperchio ispezione camera fumo (G2/GLG2 25)

COMPONENTI INTERNI CALDAIA

GASOGEN 2 25
GASOGEN 2 40
GASOGEN 2 50
GASOGEN 2 65
GASOGEN 2 80

GASOGEN LG2 25
GASOGEN LG2 40
GASOGEN LG2 50

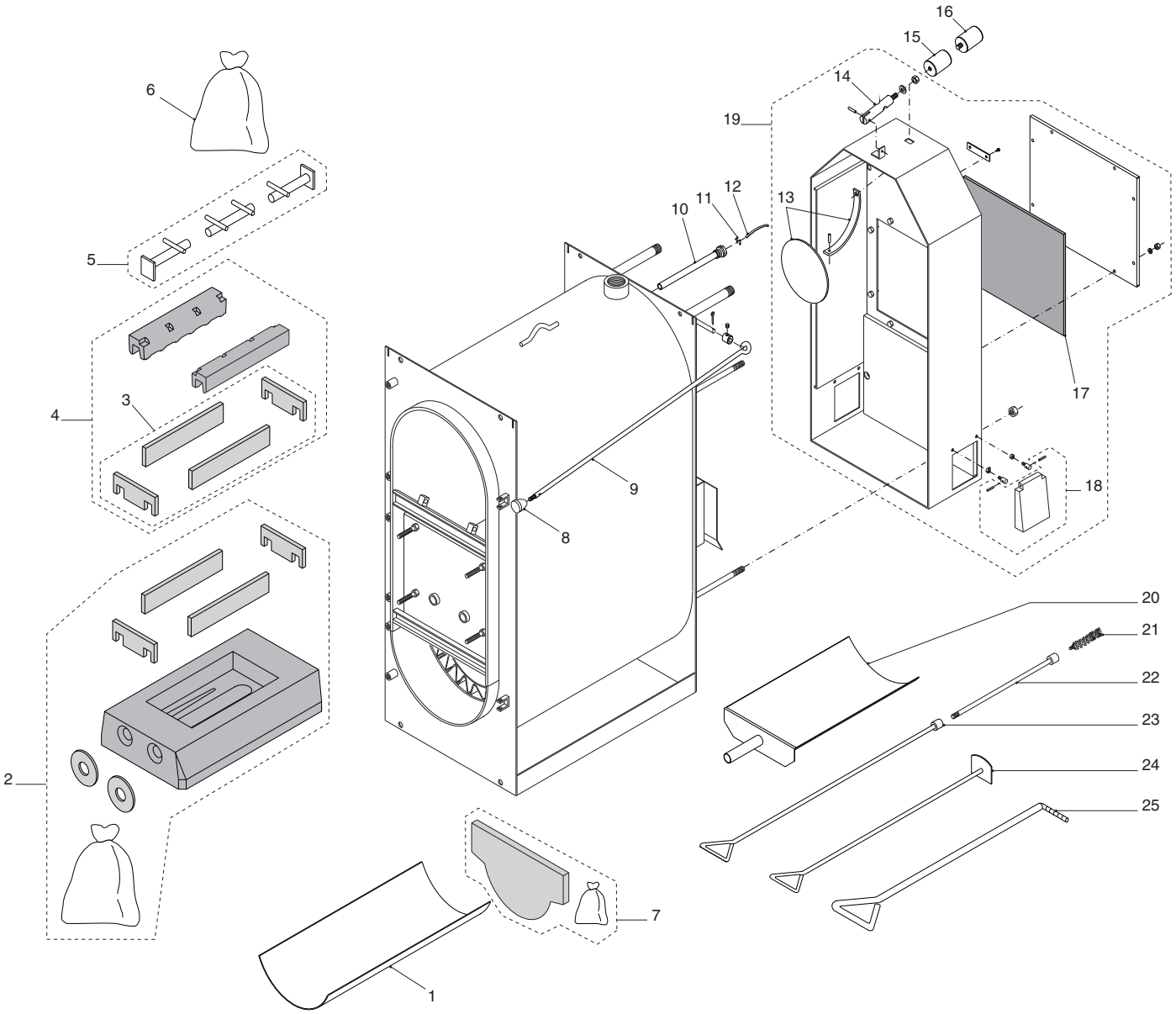

ELENCO PARTI DI RICAMBIO

Pos.	Codice	Descrizione
TAVOLA "COMPONENTI INTERNI CALDAIA" (..segue)		
17	95900215	Guarnizione coperchio ispezione camera fumo (G2/GLG2 40 - G2/GLG2 50)
	95900216	Guarnizione coperchio ispezione camera fumo (G2 65 - G2 80)
18	95900333	Portina ispezione camera fumo
19	95900525	Camera fumo completa (G2/GLG2 25)
	95900361	Camera fumo completa (G2/GLG2 40 - G2/GLG2 50)
	26959	Camera fumo completa (G2 65 - G2 80)
20	95900354	Paletta raccogli cenere
21	95900038	Scovolo triangolare
22	95900626	Prolunga portascovolo (G2/GLG2 50 - G2 65)
	PUC0310	Prolunga portascovolo (G2 80)
23	95900226	Portascovolo (G2/GLG2 25 - G2/GLG2 40)
	95900377	Portascovolo (G2/GLG2 50 - G2 65 - G2 80)
24	95900481	Raschietto l = 700 (G2/GLG2 25 - G2/GLG2 40)
	PUC0510	Raschietto l = 900 (G2/GLG2 50 - G2 65)
	PUC0520	Raschietto l = 1050 (G2 80)
25	95900703	Attizzatoio l = 700 (G2/GLG2 25 - G2/GLG2 40)
	PUC0110	Attizzatoio l = 900 (G2/GLG2 50 - G2 65)
	PUC0120	Attizzatoio l = 1150 (G2 80)

COMPONENTI MANTELLO E ISOLAMENTO

GASOGEN 2 25
GASOGEN LG2 25
GASOGEN 2 40
GASOGEN LG2 40
GASOGEN 2 50
GASOGEN LG3 50
GASOGEN 2 65
GASOGEN 2 80

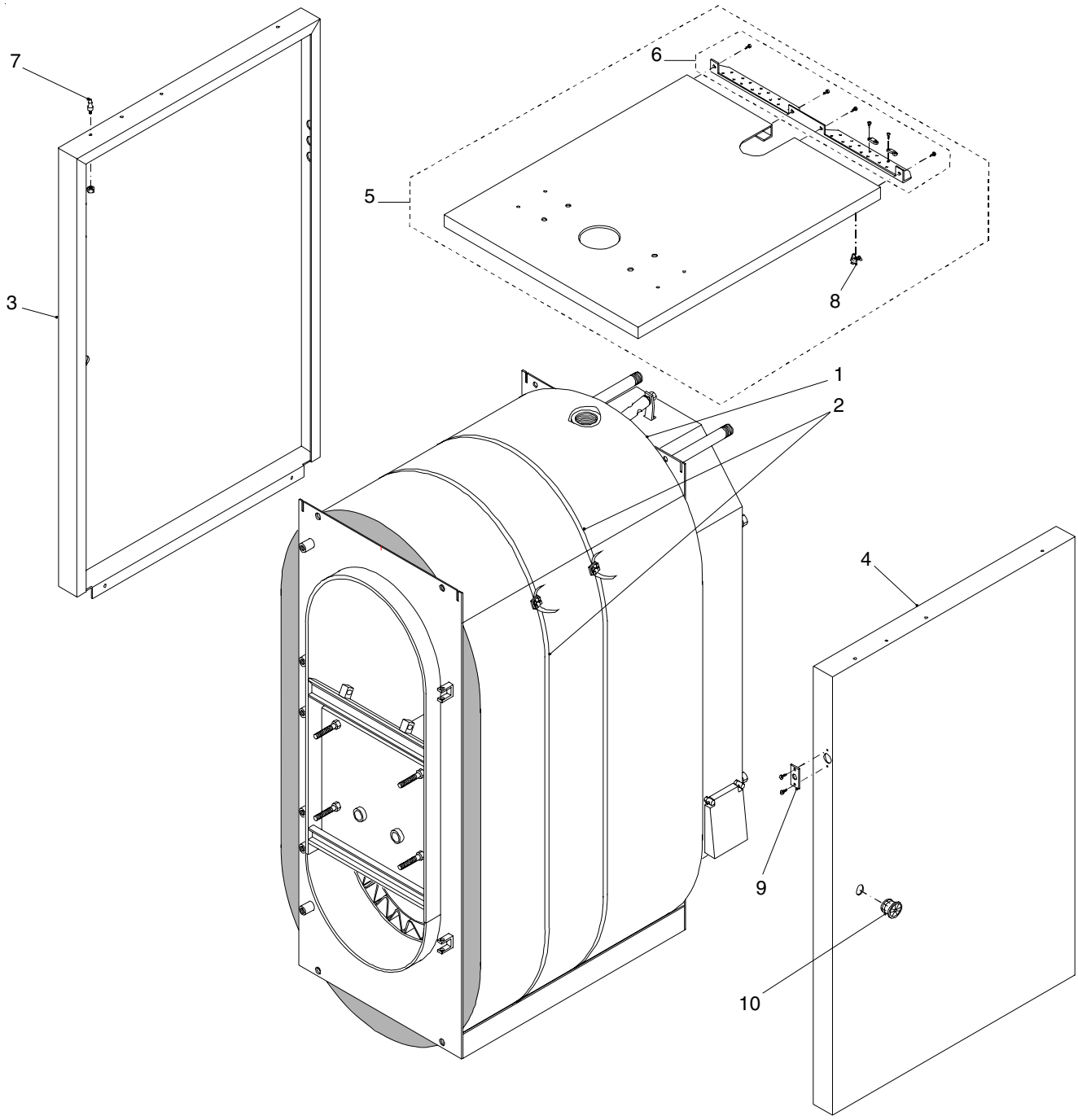

ELENCO PARTI DI RICAMBIO

Pos.	Codice	Descrizione
TAVOLA "COMPONENTI MANTELLO E ISOLAMENTO" (continua...)		
1	ICA0059	Isolamento corpo (G2/GLG2 25)
	ICA0060	Isolamento corpo (G2/GLG2 40)
	ICA0061	Isolamento corpo (G2/GLG2 50)
	ICA0062	Isolamento corpo (G2/GLG2 65)
	ICA0063	Isolamento corpo (G2/GLG2 80)
2	95900667	Kit fissaggio isolamento
3	FIA0052	Pannello laterale sinistro RED (G2/GLG2 25)
	25603	Pannello laterale sinistro SILVER (G2/GLG2 25)
	29687	Pannello laterale sinistro G.M. (G2/GLG2 25)
	FIA0053	Pannello laterale sinistro RED (G2/GLG2 40)
	25607	Pannello laterale sinistro SILVER (G2/GLG2 40)
	29688	Pannello laterale sinistro G.M. (G2/GLG2 40)
	FIA0054	Pannello laterale sinistro RED (G2/GLG2 50)
	25611	Pannello laterale sinistro SILVER (G2/GLG2 50)
	29689	Pannello laterale sinistro G.M. (G2/GLG2 50)
	FIA0055	Pannello laterale sinistro RED (G2/GLG2 65)
	25614	Pannello laterale sinistro SILVER (G2/GLG2 65)
	29690	Pannello laterale sinistro G.M. (G2/GLG2 80)
	FIA0056	Pannello laterale sinistro RED (G2/GLG2 80)
	25618	Pannello laterale sinistro SILVER (G2/GLG2 80)
	29691	Pannello laterale sinistro G.M. (G2/GLG2 65)
4	FIA0047	Pannello laterale destro RED (G2/GLG2 25)
	25602	Pannello laterale destro SILVER (G2/GLG2 25)
	29692	Pannello laterale destro G.M. (G2/GLG2 25)
	FIA0048	Pannello laterale destro RED (G2/GLG2 40)
	25606	Pannello laterale destro SILVER (G2/GLG2 40)
	29693	Pannello laterale destro G.M. (G2/GLG2 40)
	FIA0049	Pannello laterale sinistro RED (G2/GLG2 50)
	25610	Pannello laterale sinistro SILVER (G2/GLG2 50)
	29694	Pannello laterale sinistro G.M. (G2/GLG2 50)
	FIA0050	Pannello laterale sinistro RED (G2/GLG2 65)
	25613	Pannello laterale sinistro SILVER (G2/GLG2 65)
	29695	Pannello laterale sinistro G.M. (G2/GLG2 65)
	FIA0051	Pannello laterale sinistro RED (G2/GLG2 80)
	25617	Pannello laterale sinistro SILVER (G2/GLG2 80)
	29696	Pannello laterale sinistro G.M. (G2/GLG2 80)
5	CPR0059	Pannello superiore RED (G2/GLG2 25)
	26974	Pannello superiore SILVER (G2/GLG2 25)
	30554	Pannello superiore G.M. (G2/GLG2 25)
	CPR0060	Pannello superiore RED (G2/GLG2 40)
	26975	Pannello superiore SILVER (G2/GLG2 40)
	30556	Pannello superiore G.M. (G2/GLG2 40)
	CPR0061	Pannello superiore RED (G2/GLG2 50)
	26976	Pannello superiore SILVER (G2/GLG2 50)
	30558	Pannello superiore G.M. (G2/GLG2 50)
	CPR0062	Pannello superiore RED (G2/GLG2 65)
	26977	Pannello superiore SILVER (G2/GLG2 65)

COMPONENTI MANTELLO E ISOLAMENTO

GASOGEN 2 25
GASOGEN LG2 25
GASOGEN 2 40
GASOGEN LG2 40
GASOGEN 2 50
GASOGEN LG3 50
GASOGEN 2 65
GASOGEN 2 80

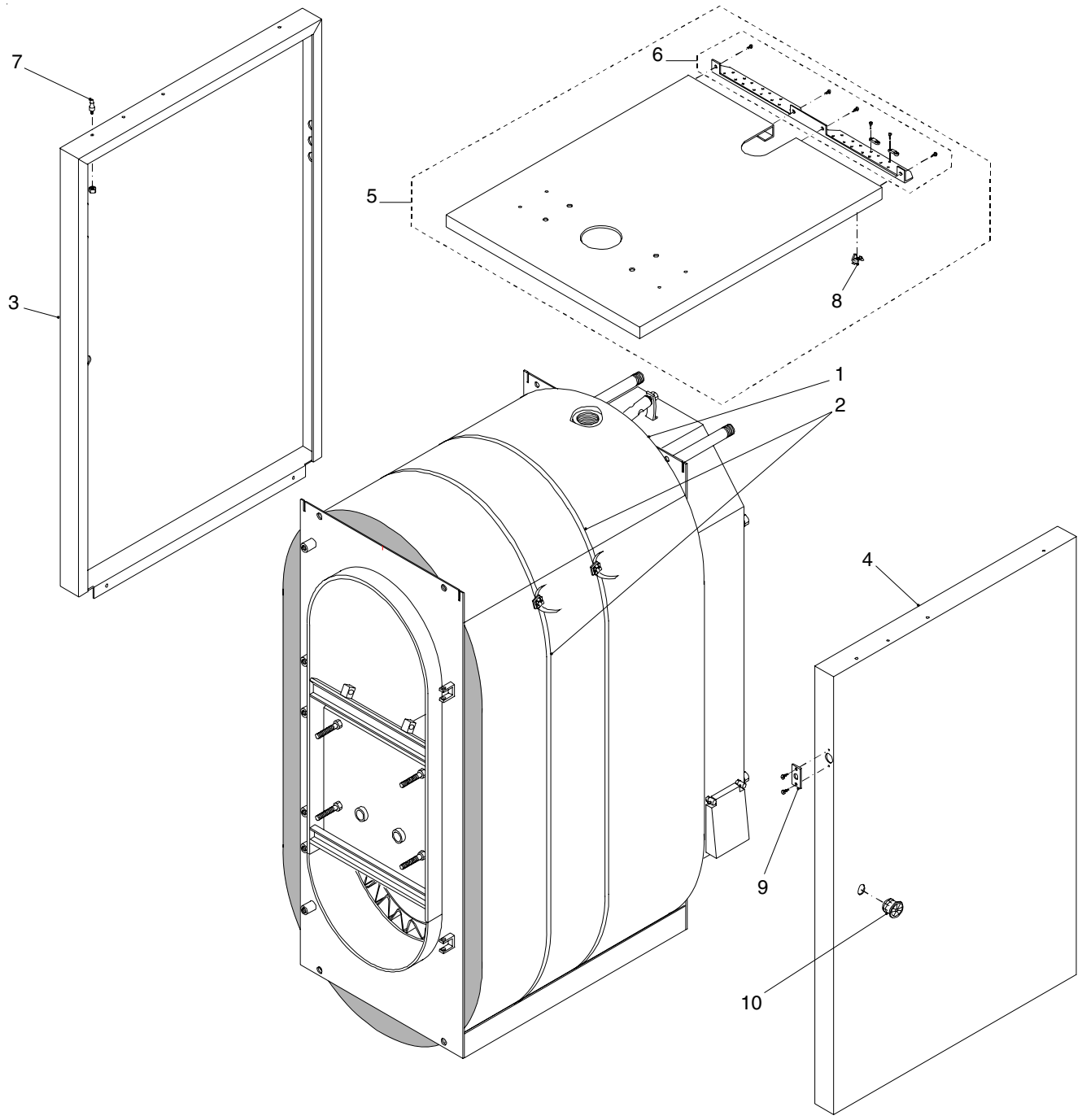

ELENCO PARTI DI RICAMBIO

Pos.	Codice	Descrizione
TAVOLA "COMPONENTI MANTELLO E ISOLAMENTO" (...segue)		
5	30559	Pannello superiore G.M. (G2/GLG2 65)
	CPR0063	Pannello superiore RED (G2/GLG2 80)
	26978	Pannello superiore SILVER (G2/GLG2 80)
	300561	Pannello superiore G.M. (G2/GLG2 80)
6	26960	Profilo fissaggio pannello superiore RED (G2/GLG2 25)
	26979	Profilo fissaggio pannello superiore SILVER (G2/GLG2 25)
	30555	Profilo fissaggio pannello superiore G.M. (G2/GLG2 25)
	26961	Profilo fissaggio pannello superiore RED (G2/GLG2 40 - G2/GLG2 50)
	26980	Profilo fissaggio pannello superiore SILVER (G2/GLG2 40 - G2/GLG2 50)
	30557	Profilo fissaggio pannello superiore G.M. (G2/GLG2 40 - G2/GLG2 50)
	26962	Profilo fissaggio pannello superiore RED (G2 65 - G2 80)
	26981	Profilo fissaggio pannello superiore SILVER (G2 65 - G2 80)
	30560	Profilo fissaggio pannello superiore G.M. (G2 65 - G2 80)
7	95900516	Piolino a pressione M 5 (4 pz.)
8	95900128	Molletta MO/A 0,5 brunita (10 pz.)
9	PIB0188	Piastrina blocca asta
10	PAC0010	Passacavo

COMPONENTI PANNELLO COMANDI (0333)

GASOGEN 2 25
GASOGEN 2 40
GASOGEN 2 50
GASOGEN 2 65
GASOGEN 2 80

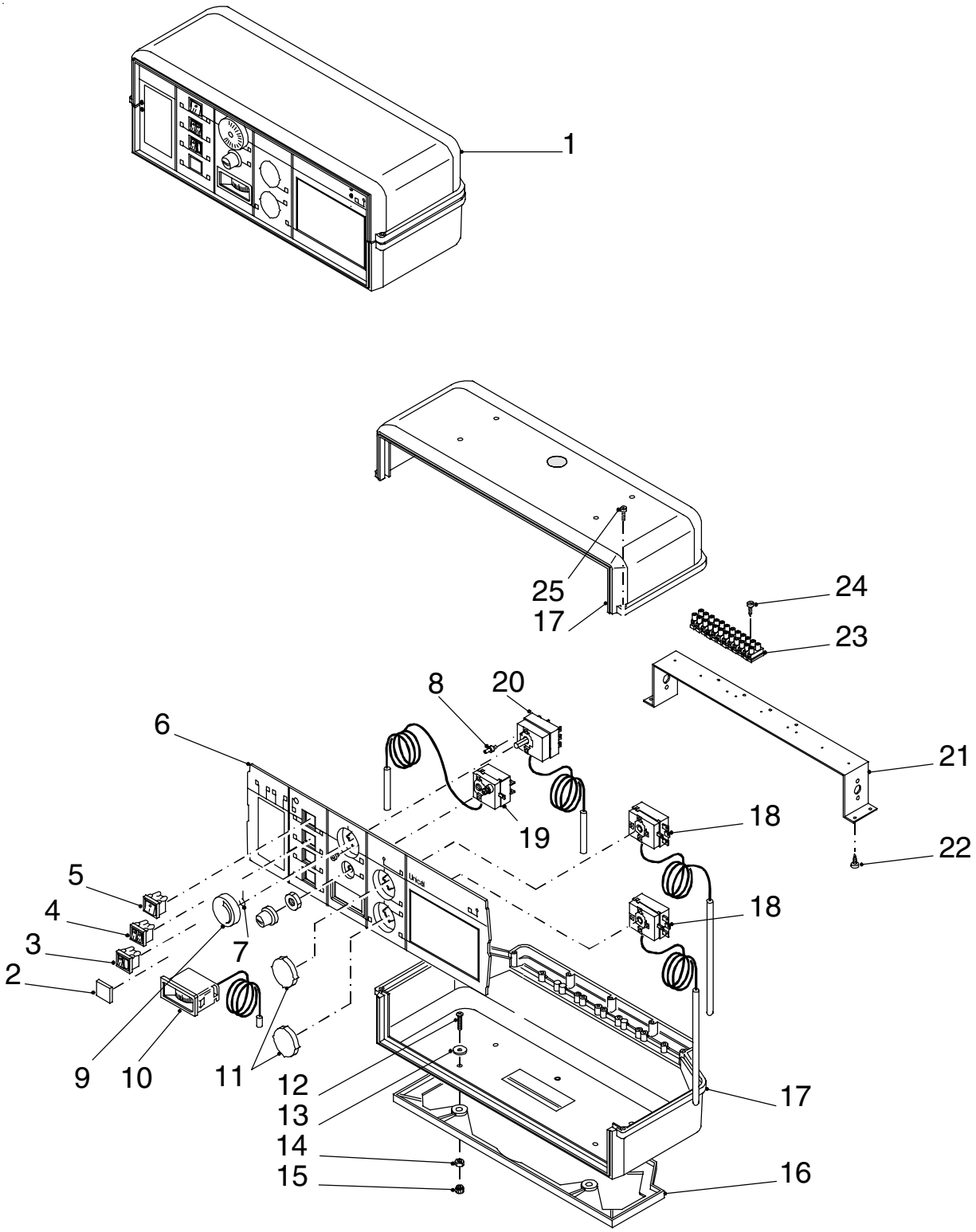

ELENCO PARTI DI RICAMBIO

Pos.	Codice	Descrizione
TAVOLA "COMPONENTI PANNELLO COMANDI (0333)"		
1	PAS0333	Pannello comandi completo
2	24575	Coperchio quadrato
3	95900353	Interruttore unipolare con spia
4	95900471	Doppio interruttore unipolare
5	95900218	Interruttore bipolare luminoso
6	11040	Frontalino pannello
7	ATE0010	Molla arresto manopola
8	ATE0011	Perno arresto manopola
9	ATE0008	Manopola a freccia
10	95900084	Termometro rettangolare
11	24576	Coperchio rotondo grigio
12	VIM0010	Vite M 4x25
13	ROS0001	Rosetta piana ø 4,3x16
14	DAD0011	Dado esagonale M 4
15	DAD0010	Dado in plastica M 4
16	95900546	Basamento pannello
17	95900545	Semiguscio pannello
18	95900091	Termostato a cacciavite (l=1500)
19	95900093	Termostato di sicurezza 100°C (l=1500)
20	95900090	Termostato manuale (l=1500)
21	SPP0010	Staffa
22	VIA0003	Vite autofilettante ø 3,9x9,5
23	CNT0013	Morsettiera a 12 poli
24	VIA0002	Vite autofilettante ø 2,9x16,5
25	VIM0002	Vite M4x15

COMPONENTI PANNELLO COMANDI

GASOGEN 2 25
GASOGEN 2 40
GASOGEN 2 50
GASOGEN 2 65
GASOGEN 2 80

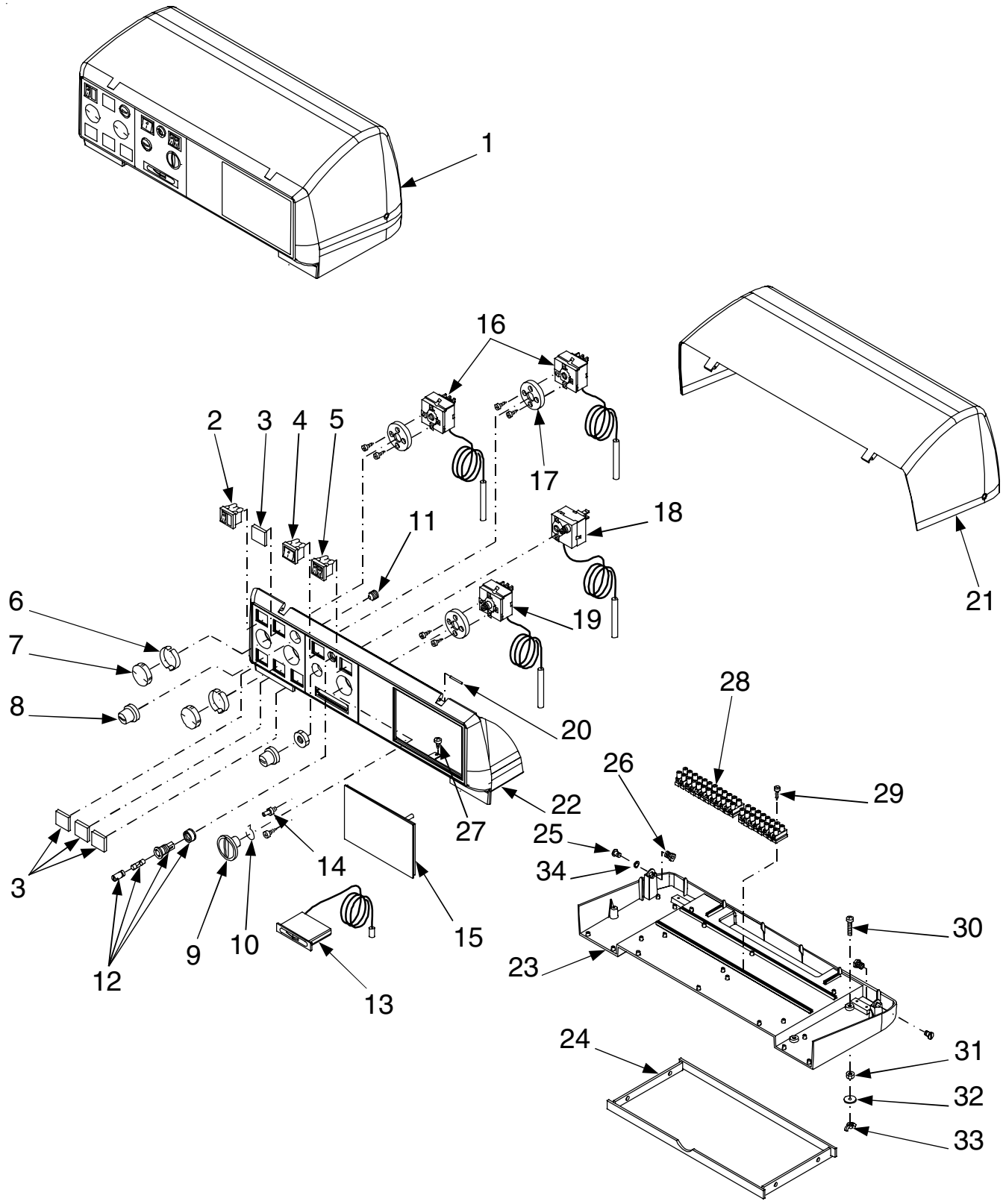

ELENCO PARTI DI RICAMBIO

Pos.	Codice	Descrizione
TAVOLA "COMPONENTI PANNELLO COMANDI"		
1	21158	Pannello comandi completo
2	95900353	Interruttore unipolare con spia
3	24583	Tappo rettangolare
4	95900218	Interruttore bipolare luminoso
5	95900471	Doppio interruttore unipolare
6	20505	Molla distanziale
7	24481	Tappo rotondo
8	21067	Tappo nero
9	95900379	Manopola termostato
10	95900535	Molla blocca termostato
11	VIM0005	Grano M 10x14 UNI 5927
12	95900258	Portafusibile completo
13	95900100	Termometro rettangolare
14	95900536	Bussola blocca termostati
15	24564	Tappo chiusura pannello
16	95900091	Termostato a cacciavite
17	95900426	Adattatore termostato
18	95900093	Termostato di sicurezza 100°C
19	95900090	Termostato manuale
20	23563	Spina cilindrica ø 2x32 UNI 1707
21	95900636	Coperchio pannello
22	24579	Frontalino serigrafato
23	24578	Basamento pannello
24	21049	Cassetto pannello elettrico
25	22907	Vite coperchio pannello comandi
26	22908	Inserto in ottone
27	VIA0012	Vite autofilettante ø 2,9x9,5 UNI 6954
28	CNT0013	Morsettiera
29	VIA0002	Vite autofilettante ø 2,9x16 UNI 6954
30	VIM0010	Vite M 4x25 UNI 6107
31	DAD0011	Dado M 4 UNI 5588
32	ROS0001	Rosetta piana ø 4,3x16x1 UNI 6593
33	DAD0010	Dado ad alette M 4 UNI 5448A
34	22909	Anello radiale ø 7 UNI 7434

COMPONENTI PANNELLO COMANDI

GASOGEN 2 25
GASOGEN 2 40
GASOGEN 2 50
GASOGEN 2 65
GASOGEN 2 80

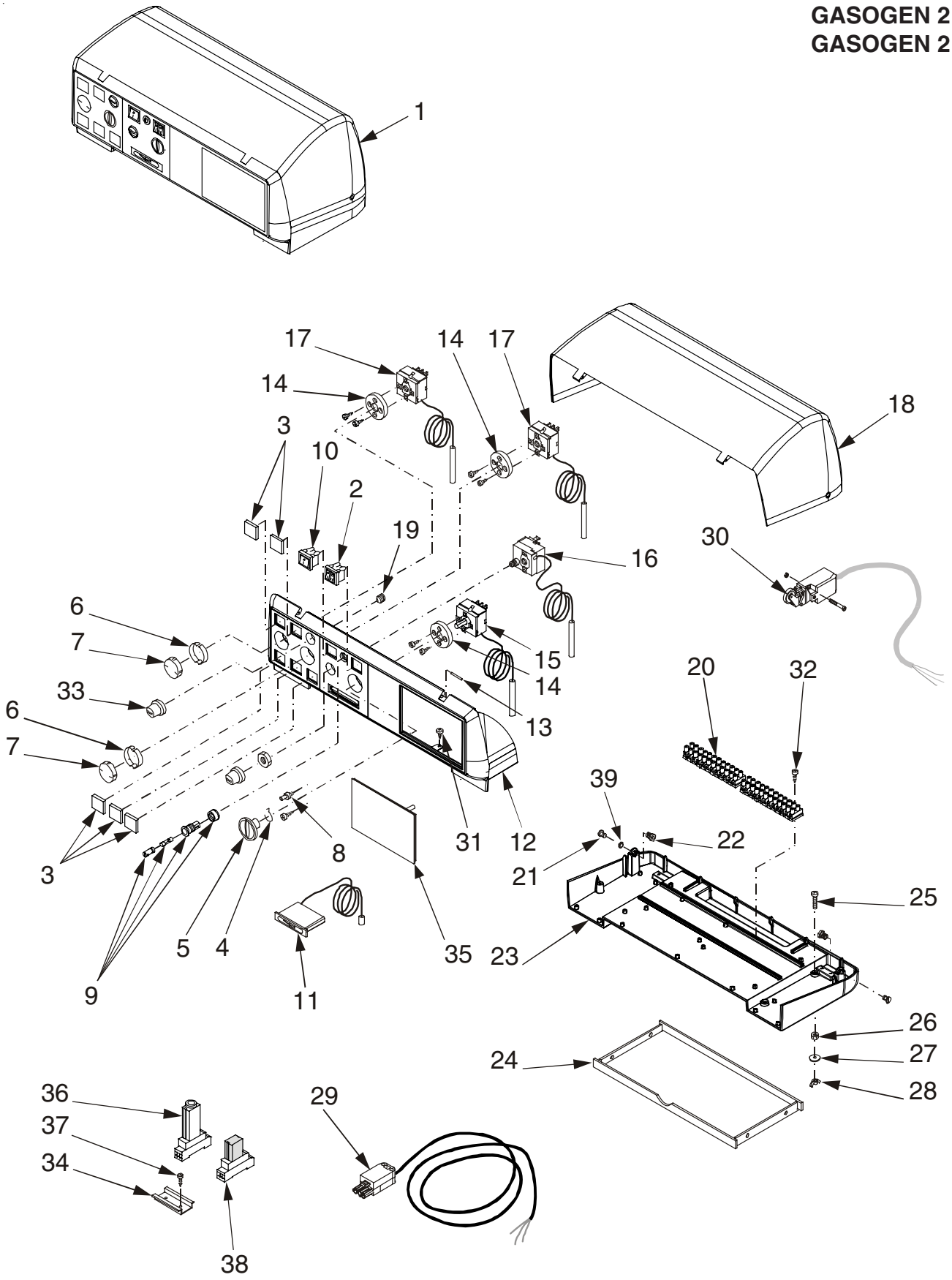

ELENCO PARTI DI RICAMBIO

Pos.	Codice	Descrizione
TAVOLA "COMPONENTI PANNELLO COMANDI"		
1	22168	Pannello comandi completo
2	95900471	Doppio interruttore unipolare
3	24583	Tappo rettangolare
4	95900535	Molla blocca termostato
5	95900379	Manopola termostato
6	20505	Molla distanziale
7	24481	Tappo rotondo
8	95900536	Bussola blocca termostati
9	95900258	Portafusibile completo
10	95900218	Interruttore bipolare luminoso
11	95900100	Termometro rettangolare
12	24579	Frontalino serigrafato
13	23563	Spina cilindrica ø 2x32 UNI 1707
14	95900426	Adattatore termostato
15	95900090	Termostato manuale
16	95900093	Termostato di sicurezza 100°C
17	95900091	Termostato a cacciavite
18	95900636	Coperchio pannello
19	VIM0005	Grano M 10x14 UNI 5927
20	CNT0013	Morsettiera
21	22907	Vite coperchio pannello elettrico
22	22908	Inserto in ottone
23	24578	Basamento pannello
24	21049	Cassetto pannello elettrico
25	VIM0010	Vite M 4x25 UNI 6107
26	DAD0011	Dado M 4 UNI 5588
27	ROS0001	Rosetta piana ø 4,3x16x1
28	DAD0010	Dado ad alette M 4 UNI 5448A
29	27314	Presa a 3 poli neri (cavo l = 2000)
30	95900158	Interruttore fine corsa
31	VIA0012	Vite autofilettante ø 2,9x9,5 UNI 6954
32	VIA0002	Vite autofilettante ø 2,9x16 UNI 6954
33	21067	Tappo nero
34	.....	Staffa (l = 60)
35	24564	Tappo chiusura pannello
36	95900236	Temporizzatore completo
37	VIA0023	Vite autofilettante ø 3,9x9,5
38	95900479	Relé a 3 contatti
39	22909	Anello radiale ø 7 UNI 7434

COMPONENTI PANNELLO COMANDI ELETTRONICO

GASOGEN 2 25
GASOGEN 2 40
GASOGEN 2 50
GASOGEN 2 65
GASOGEN 2 80

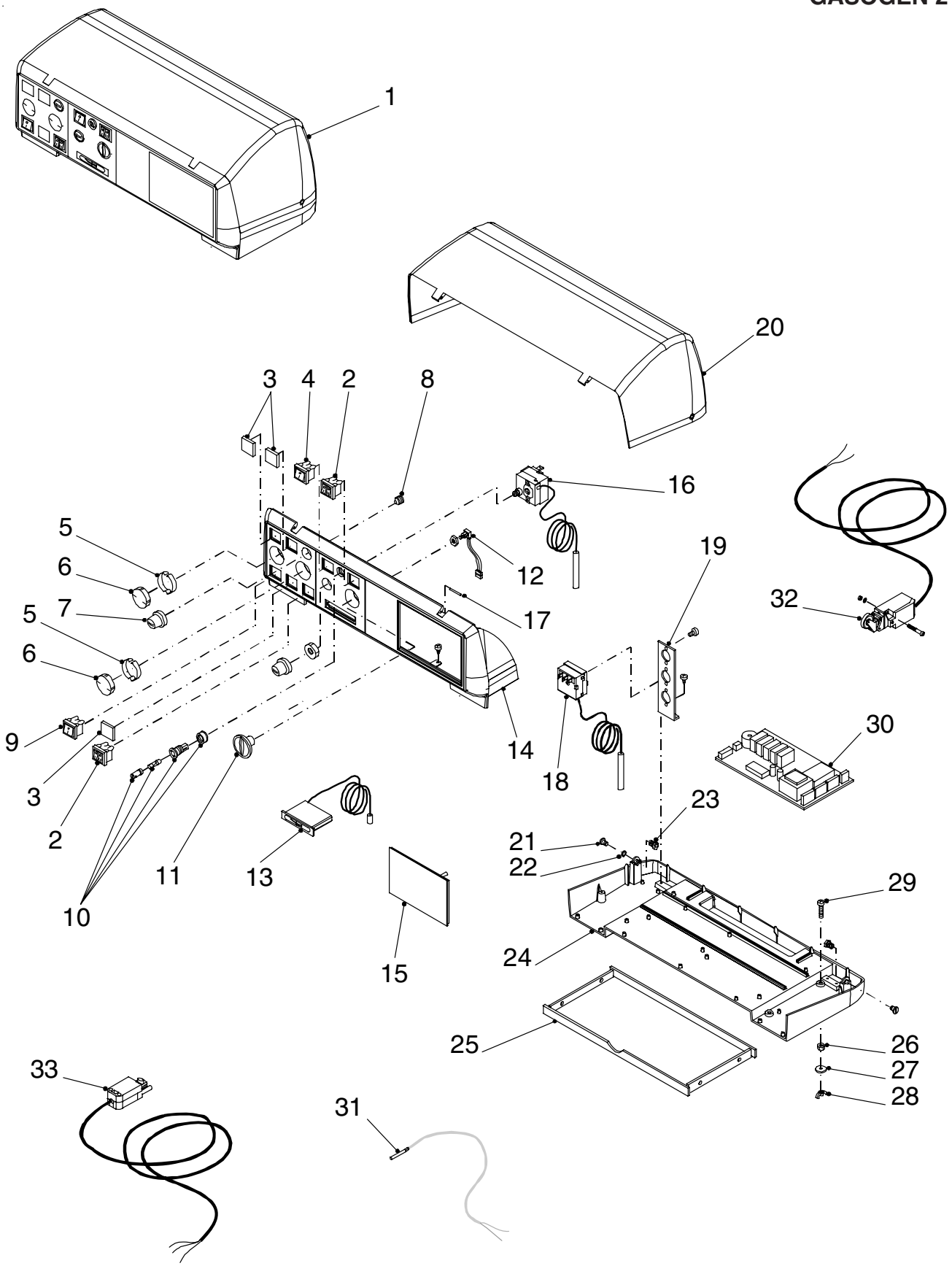

ELENCO PARTI DI RICAMBIO

Pos.	Codice	Descrizione
TAVOLA "COMPONENTI PANNELLO COMANDI ELETTRONICO"		
1	23557	Pannello comandi completo
2	95900471	Doppio interruttore unipolare
3	24583	Tappo rettangolare
4	95900218	Interruttore bipolare luminoso
5	20505	Molla distanziale
6	24481	Tappo rotondo
7	21067	Tappo nero
8	VIM0005	Grano M 10x14 UNI 5927
9	INT0002	Interruttore a pulsante
10	95900258	Portafusibile completo
11	24566	Manopola potenziometro
12	95900103	Potenziometro
13	95900100	Termometro rettangolare
14	24579	Frontalino serigrafato
15	24564	Tappo chiusura pannello
16	95900093	Termostato di sicurezza 100°C
17	23563	Spina cilindrica ø 2x32 UNI 1707
18	95900104	Termostato fumi
19	20670	Staffa
20	95900636	Coperchio pannello
21	22907	Vite coperchio pannello elettrico
22	22909	Anello radiale ø 7 UNI 7434
23	22908	Inserto in ottone
24	24578	Basamento pannello
25	21049	Cassetto pannello elettrico
26	DAD0011	Dado M 4 UNI 5588
27	ROS0001	Rosetta piana ø 4,3x16x1
28	DAD0010	Dado ad alette M 4 UNI 5448A
29	VIM0010	Vite M 4x25 UNI 6107
30	95900186	Scheda elettronica
31	95000567	Sonda bollitore
32	95900158	Interruttore fine corsa
33	27314	Presa a 3 poli neri (cavo l = 2000)

COMPONENTI PANNELLO COMANDI (DUO AUTOMATIC 0332 OA)

GASOGEN 2 25
GASOGEN 2 40
GASOGEN 2 50
GASOGEN 2 65
GASOGEN 2 80

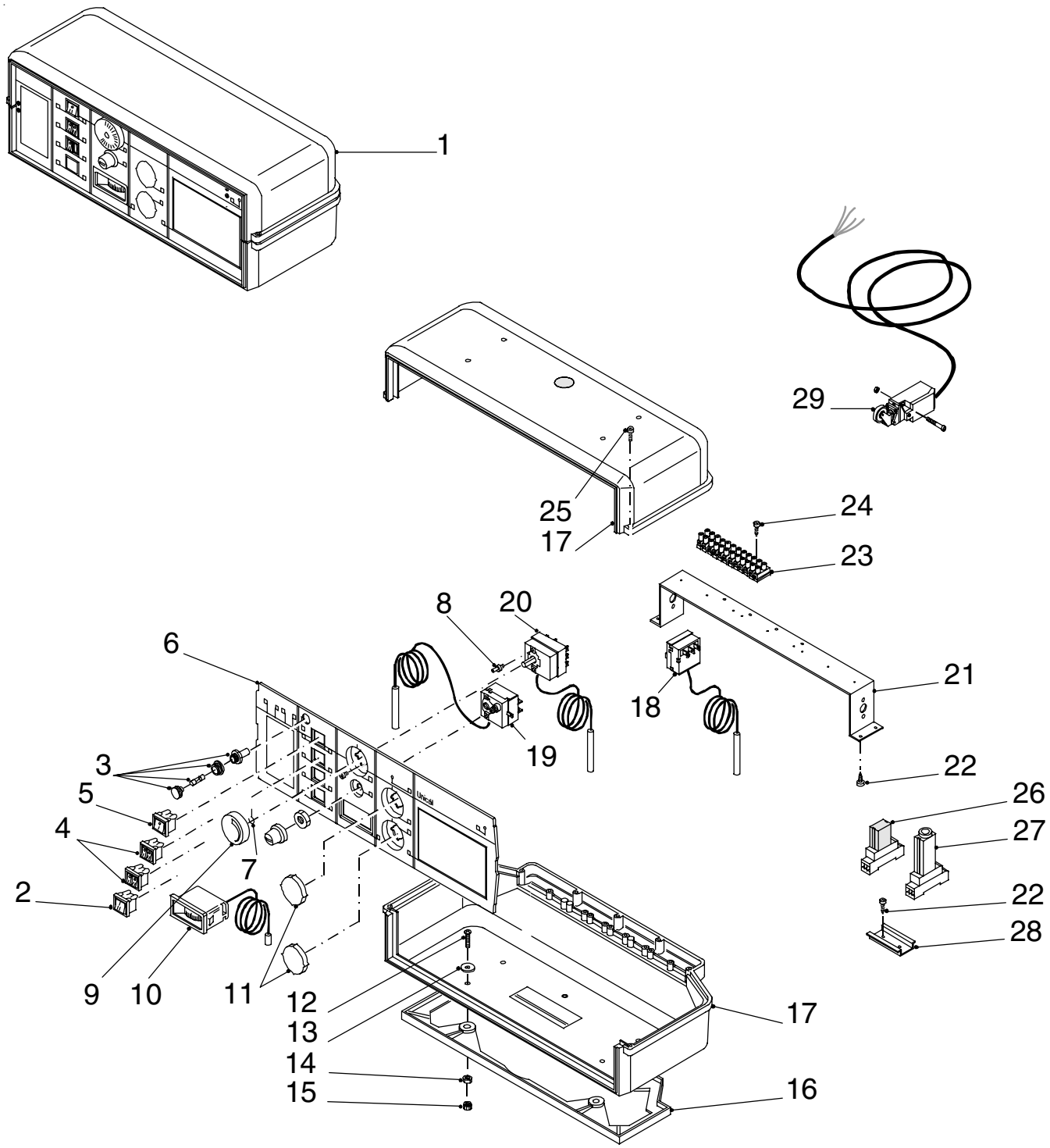

ELENCO PARTI DI RICAMBIO

Pos.	Codice	Descrizione
TAVOLA "COMPONENTI PANNELLO COMANDI (DUO AUTOMATIC 0332 OA)"		
1	11637	Pannello comandi completo
2	DEV0001	Deviatore bipolare
3	95900258	Portafusibile
4	95900471	Doppio interruttore unipolare
5	95900218	Interruttore bipolare luminoso
6	11040	Frontalino pannello
7	ATE0010	Molla arresto manopola
8	ATE0011	Perno arresto manopola
9	ATE0008	Manopola a freccia
10	95900084	Termometro rettangolare
11	24576	Coperchio rotondo grigio
12	VIM0010	Vite M 4x25
13	ROS0001	Rosetta piana ø 4,3x16
14	DAD0011	Dado esagonale M 4
15	DAD0010	Dado in plastica M 4
16	95900546	Basamento pannello
17	95900545	Semiguscio pannello
18	95900091	Termostato a cacciavite (l=1500)
19	95900093	Termostato di sicurezza 100°C (l=1500)
20	95900090	Termostato manuale (l=1500)
21	SPP0010	Staffa
22	VIA0003	Vite autofilettante ø 3,9x9,5
23	CNT0013	Morsettiera a 12 poli
24	VIA0002	Vite autofilettante ø 2,9x16,5
25	VIM0002	Vite M 4x15
26	95900386	Relé a due contatti completo
27	95900236	Temporizzatore completo
28	----------	Staffa
29	95900158	Microinterruttore fine corsa cablato

COMPONENTI KIT RICIRCOLO

GASOGEN 2 25
GASOGEN 2 40
GASOGEN 2 50
GASOGEN 2 65
GASOGEN 2 80

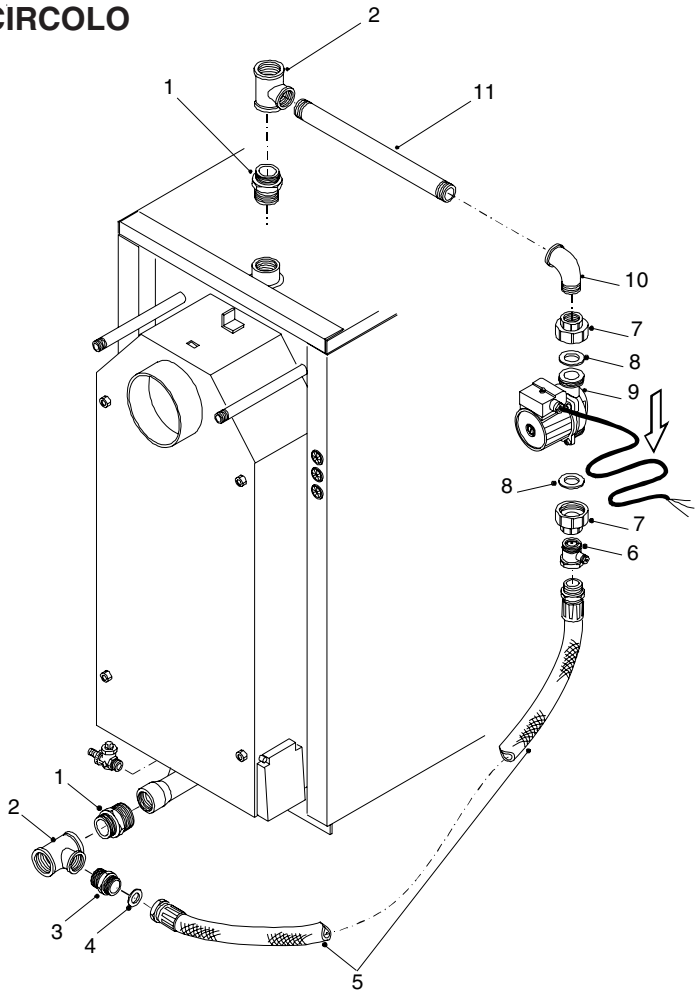

COMPONENTI KIT RICIRCOLO (PER ACCUMULO)

GASOGEN 2 25
GASOGEN 2 40
GASOGEN 2 50
GASOGEN 2 65
GASOGEN 2 80

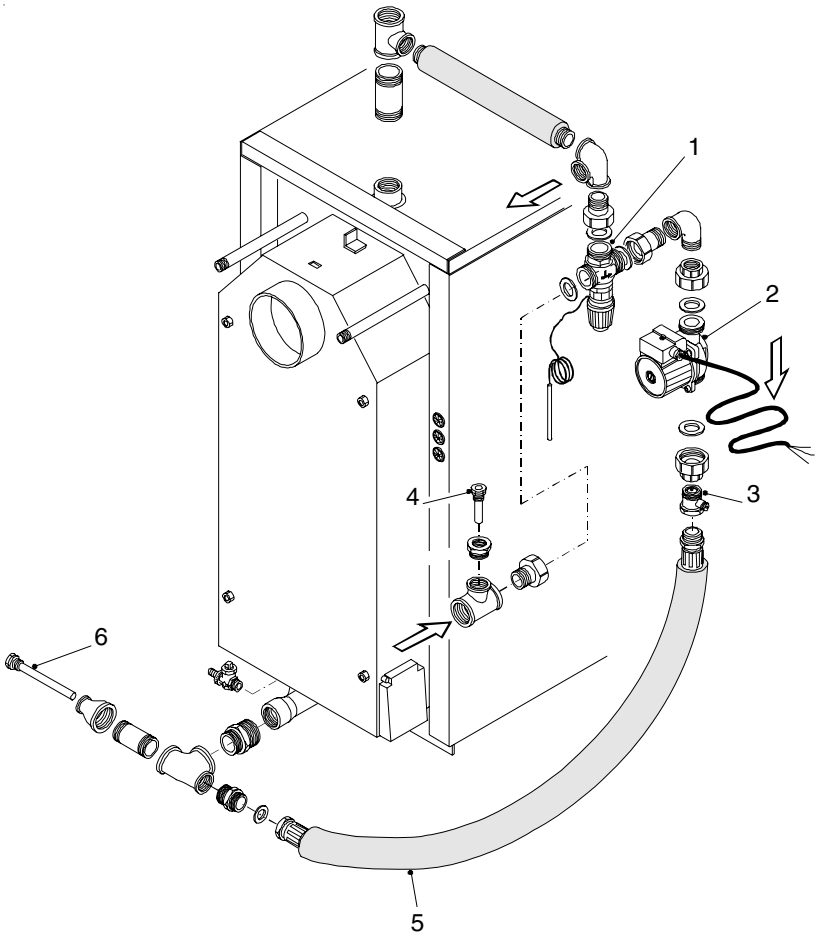

ELENCO PARTI DI RICAMBIO

Pos.	Codice	Descrizione
TAVOLA "COMPONENTI KIT RICIRCOLO"		
1	11593	Nipplo ridotto 1½"x1¼" Fig. 245 (G2 25)
	NIP0012	Nipplo 1½" Fig. 280 (G2 40/50 2S)
	NIP0013	Nipplo 2" Fig. 280 (G2 65/80 2S)
2	RAF0202	T ridotto F. 1½"x1"x1½" Fig. 130R (G2 25/40/50)
	RAF0203	T ridotto F. 2"x1¼"x2" Fig. 130R (G2 65/80)
3	NIP0010	Nipplo 1" in acciaio a sede piana (G2 25/40/50)
	13520	Nipplo 1¼" in acciaio a sede piana Fig. 280 (G2 65/80)
4	95900145	Guarnizione in fibra ø 30x22x2 (2 pz.) (G2 25/40/50)
	95900146	Guarnizione in fibra ø 38x30x1,5 (2 pz.) (G2 65/80)
5	11654	Tubo flessibile 1" M.F. l=1400 (G2 25/40/50)
	11655	Tubo flessibile 1¼" M.F. l=1400 (G2 65/80)
6	95000114	Valvola di ritegno 1" M.F. (G2 25/40/50)
	13522	Valvola di ritegno 1¼" (G2 65/80)
7	BOC0022	Mezzo bocchettone piano F. 1"x1½" (G2 25/40/50)
	13513	Mezzo bocchettone piano F. 1¼"x1½" (G2 65/80)
8	95900639	Guarnizione in gomma ø 44x32x2 (10 pz.)
9	95900227	Circolatore UNRS 25-70R
10	CRV0158	Gomito M.F. 1" Fig. 92 (G2 25/40/5)
	CRV0154	Gomito F. 1¼" Fig. 90 (G2 65/80)
11	11782	Tubo ø 1"x420 (G2 25/40/50)
	11784	Tubo ø 1¼"x420 (G2 65/80)
TAVOLA "COMPONENTI KIT RICIRCOLO (PER ACCUMULO)"		
1	11770	Valvola a 3 vie DN 25 2S (G2 25/40/50)
	95900408	Valvola a 3 vie DN 40 (G2 65/80)
2	95900227	Circolatore UNRS 25-70R
3	95000114	Valvola di ritegno 1" M.F. (G2 25/40/50)
	13522	Valvola di ritegno 1¼" M.F. (G2 65/80)
4	23452	Guaina 7x8 - l = 50
5	27004	Tubo flessibile 1"x1400 (G2 25/40/50)
	11655	Tubo flessibile 1¼"x1400 (G2 65/80)
6	95900231	Guaina 15x16 - l = 150

COMPONENTI INTERNI CALDAIA
(fino alla matricola .....)

GASOGEN LG2 25
GASOGEN LG2 40
GASOGEN LG2 50

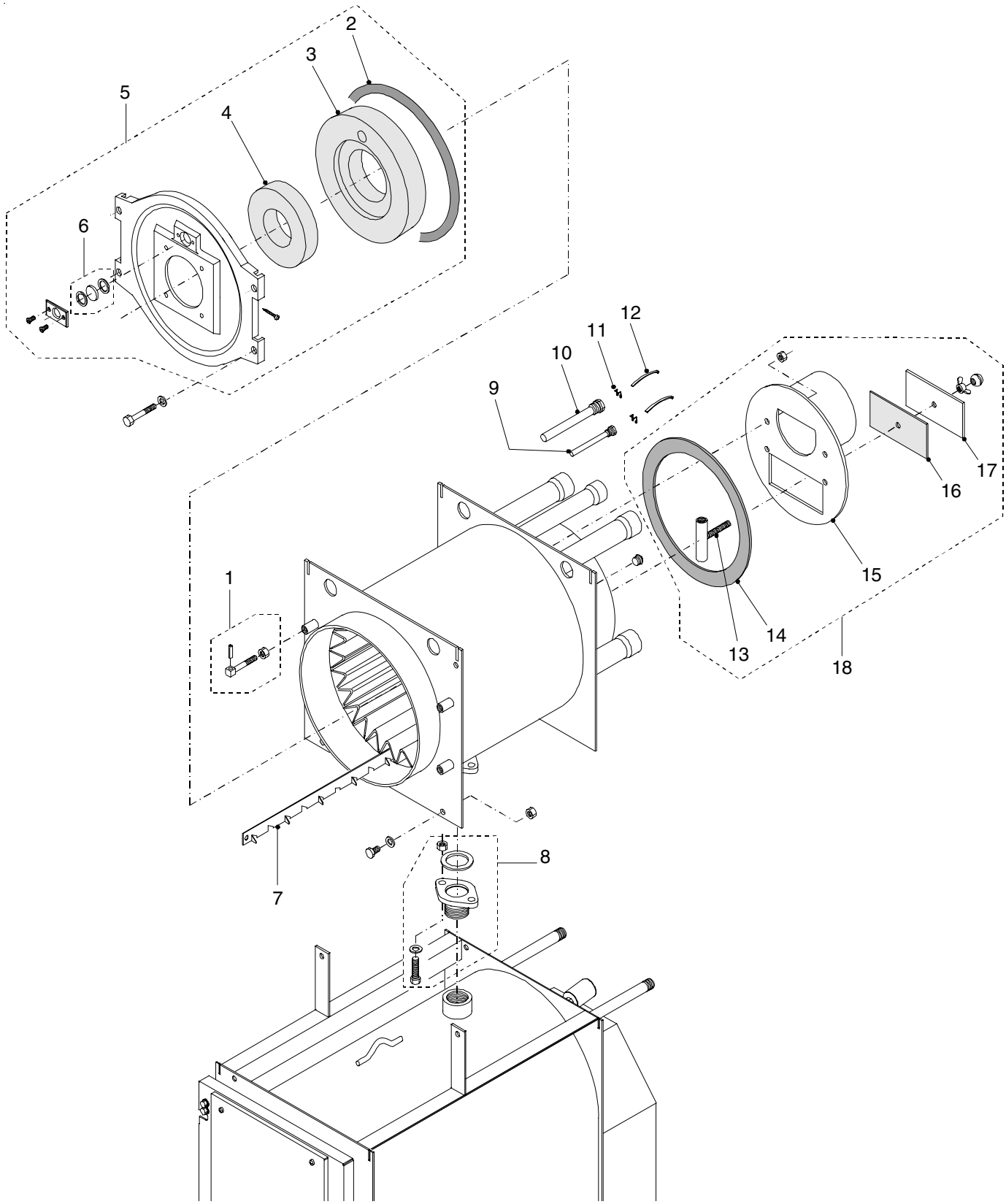

ELENCO PARTI DI RICAMBIO

Pos.	Codice	Descrizione
TAVOLA "COMPONENTI INTERNI CALDAIA"		
1	27006	Perno sostegno porta
2	20446	Guarnizione in fibra di vetro 16x21
3	95900170	Isolamento porta (LG2 25)
	95900171	Isolamento porta (LG2 40)
	95900174	Isolamento porta (LG2 50)
4	95900312	Isolamento porta (LG2 25 - LG2 40)
	IFB0070	Isolamento porta (LG2 50)
5	95900472	Porta in ghisa completa (LG2 25)
	95900473	Porta in ghisa completa (LG2 40)
	95900475	Porta in ghisa completa (LG2 50)
6	95900148	Vetro temperato ø 29,5x4
7	95900315	Kit deflettori fumo (LG2 25)
	95900567	Kit deflettori fumo (LG2 40)
	TUR0057	Kit deflettori fumo (LG2 50)
8	95900811	Flangia completa (LG2 25)
	27008	Flangia completa (LG2 40 - LG2 50)
9	95900235	Guaina ø 7x8 l = 100
10	95900231	Guaina ø 15x16 l = 150
11	95900257	Molla capillari
12	95900652	Molla ad arco
13	95900656	Tirante coperchio ispezione
14	95900208	Guarnizione camera fumo (LG2 25)
	95900209	Guarnizione camera fumo (LG2 40)
	95900210	Guarnizione camera fumo (LG2 50)
15	CFU4221	Camera fumo (LG2 25)
	CFU4222	Camera fumo (LG2 40)
	CFU4225	Camera fumo (LG2 50)
16	95900254	Guarnizione portina ispezione
17	CCF0020	Portina ispezione camera fumo
18	CFU0436	Camera fumo completa (LG2 25)
	CFU0437	Camera fumo completa (LG2 40)
	CFU0438	Camera fumo completa (LG2 50)

COMPONENTI INTERNI CALDAIA
(dalla matricola .....)

GASOGEN LG2 25
GASOGEN LG2 40
GASOGEN LG2 50

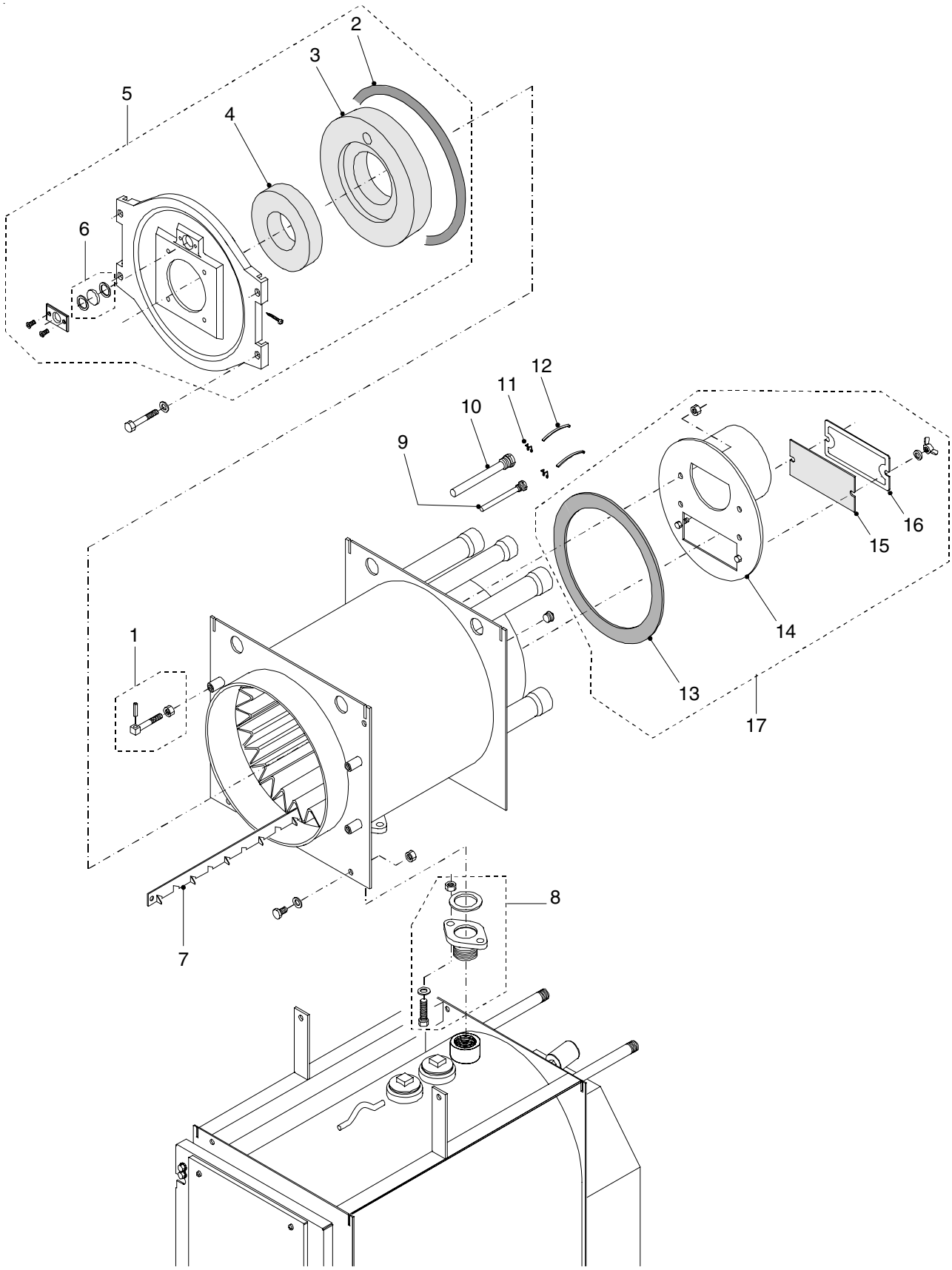

ELENCO PARTI DI RICAMBIO

Pos.	Codice	Descrizione
TAVOLA "COMPONENTI INTERNI CALDAIA"		
1	27006	Perno sostegno porta
2	20446	Guarnizione in fibra di vetro 16x21
3	95900170	Isolamento porta (LG2 25)
	95900171	Isolamento porta (LG2 40)
	95900174	Isolamento porta (LG2 50)
4	95900312	Isolamento porta (LG2 25 - LG2 40)
	IFB0070	Isolamento porta (LG2 50)
5	95900472	Porta in ghisa completa (LG2 25)
	95900473	Porta in ghisa completa (LG2 40)
	95900475	Porta in ghisa completa (LG2 50)
6	95900148	Vetro temperato ø 29,5x4
7	95900315	Kit deflettori fumo (LG2 25)
	95900567	Kit deflettori fumo (LG2 40)
	TUR0057	Kit deflettori fumo (LG2 50)
8	27005	Flangia completa (LG2 25)
	27008	Flangia completa (LG2 25 - LG2 40)
9	95900235	Guaina ø 7x8 l = 100
10	95900231	Guaina ø 15x16 l = 150
11	95900257	Molla capillari
12	95900652	Molla ad arco
13	95900208	Guarnizione camera fumo (LG2 25)
	95900209	Guarnizione camera fumo (LG2 40)
	95900210	Guarnizione camera fumo (LG2 50)
14	15479	Camera fumo (LG2 25)
	15474	Camera fumo (LG2 40)
	CFU4223	Camera fumo (LG2 50)
15	95900297	Guarnizione portina ispezione (2 pz)
16	95900152	Portina ispezione camera fumo
17	15480	Camera fumo completa (LG2 25)
	15475	Camera fumo completa (LG2 40)
	15068	Camera fumo completa (LG2 50)

COMPONENTI MANTELLO E ISOLAMENTO

GASOGEN GLG3 25 2S
GASOGEN GLG3 40 2S
GASOGEN GLG3 50 2S

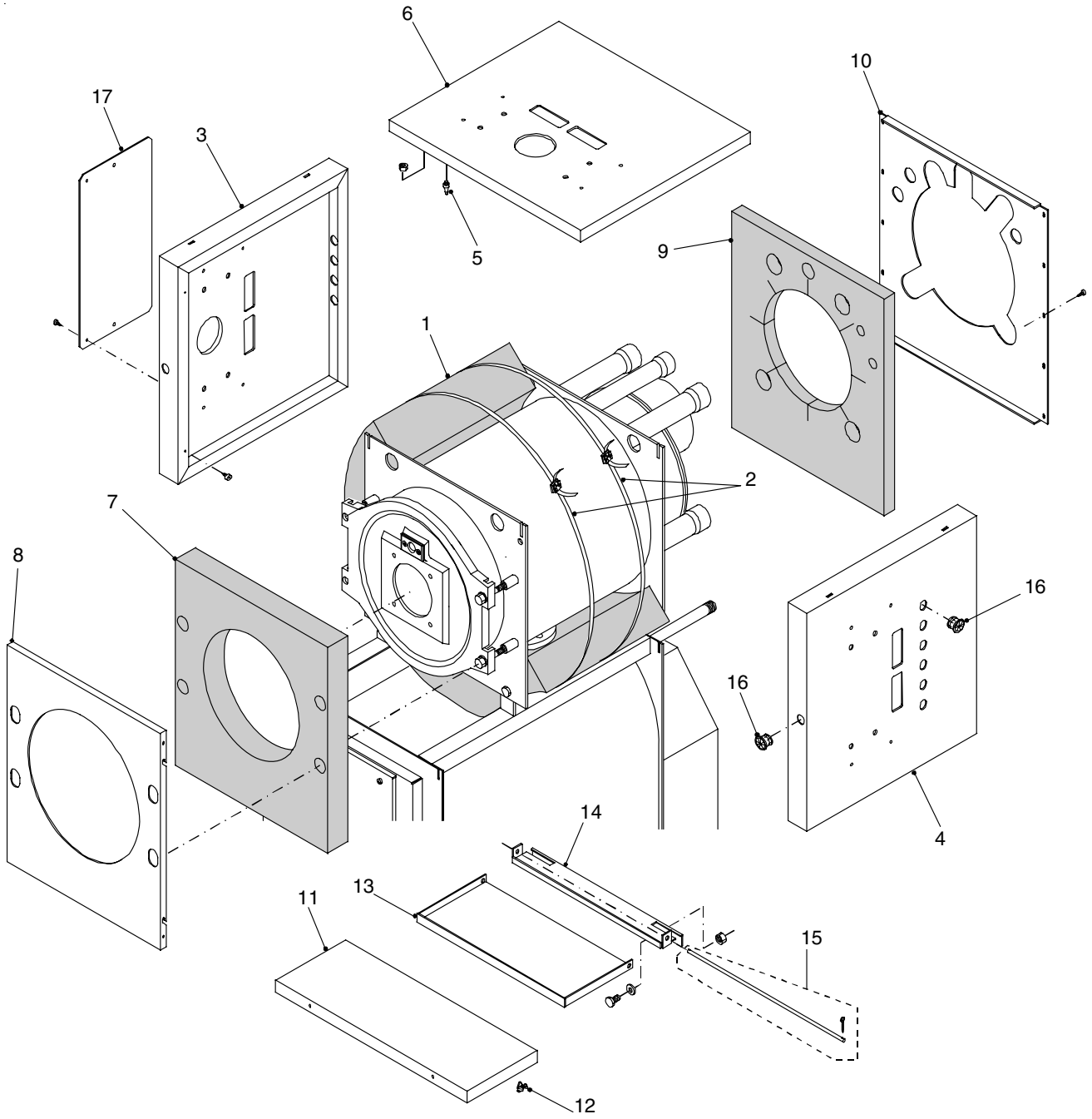

ELENCO PARTI DI RICAMBIO

Pos.	Codice	Descrizione
TAVOLA "COMPONENTI MANTELLO E ISOLAMENTO" (continua...)		
--	19214	Mantello completo RED (LG2 25)
	24146	Mantello completo SILVER (LG2 25)
	95900239	Mantello completo G.M. (LG2 25)
	19215	Mantello completo RED (LG2 40)
	24147	Mantello completo SILVER (LG2 40)
	95900129	Mantello completo G.M. (LG2 40)
	19216	Mantello completo RED (LG2 50)
	24148	Mantello completo SILVER (LG2 50)
	29716	Mantello completo G.M. (LG2 50)
1	17524	Isolamento corpo (LG2 25)
	95900127	Isolamento corpo (LG2 40)
	17526	Isolamento corpo (LG2 50)
2	GRP2011	Kit fissaggio isolamento
3	17502	Pannello laterale sinistro RED (LG2 25)
	25621	Pannello laterale sinistro SILVER (LG2 25)
	29720	Pannello laterale sinistro G.M. (LG2 25)
	17503	Pannello laterale sinistro RED (LG2 40)
	25626	Pannello laterale sinistro SILVER (LG2 40)
	29721	Pannello laterale sinistro G.M. (LG2 40)
	17504	Pannello laterale sinistro RED (LG2 50)
	25631	Pannello laterale sinistro SILVER (LG2 50)
	29722	Pannello laterale sinistro G.M. (LG2 50)
4	17498	Pannello laterale destro RED (LG2 25)
	25620	Pannello laterale destro SILVER (LG2 25)
	29717	Pannello laterale destro G.M. (LG2 25)
	17499	Pannello laterale destro RED (LG2 40)
	25625	Pannello laterale destro SILVER (LG2 40)
	29718	Pannello laterale destro G.M. (LG2 40)
	17500	Pannello laterale destro RED (LG2 50)
	25630	Pannello laterale destro SILVER (LG2 50)
	29719	Pannello laterale destro G.M. (LG2 50)
5	15067	Piolino a pressione
6	17514	Pannello superiore RED (LG2 25)
	25623	Pannello superiore SILVER (LG2 25)
	29726	Pannello superiore G.M. (LG2 25)
	17515	Pannello superiore RED (LG2 40)
	25628	Pannello superiore SILVER (LG2 40)
	29727	Pannello superiore G.M. (LG2 40)
	17516	Pannello superiore RED (LG2 50)
	25633	Pannello superiore SILVER (LG2 50)
	29728	Pannello superiore G.M. (LG2 50)
7	17532	Isolamento anteriore (LG2 25)
	17533	Isolamento anteriore (LG2 40)
	17534	Isolamento anteriore (LG2 50)
8	17506	Pannello anteriore RED (LG2 25)
	25622	Pannello anteriore SILVER (LG2 25)
	29723	Pannello anteriore G.M. (LG2 25)

COMPONENTI MANTELLO E ISOLAMENTO

GASOGEN GLG3 25 2S
GASOGEN GLG3 40 2S
GASOGEN GLG3 50 2S

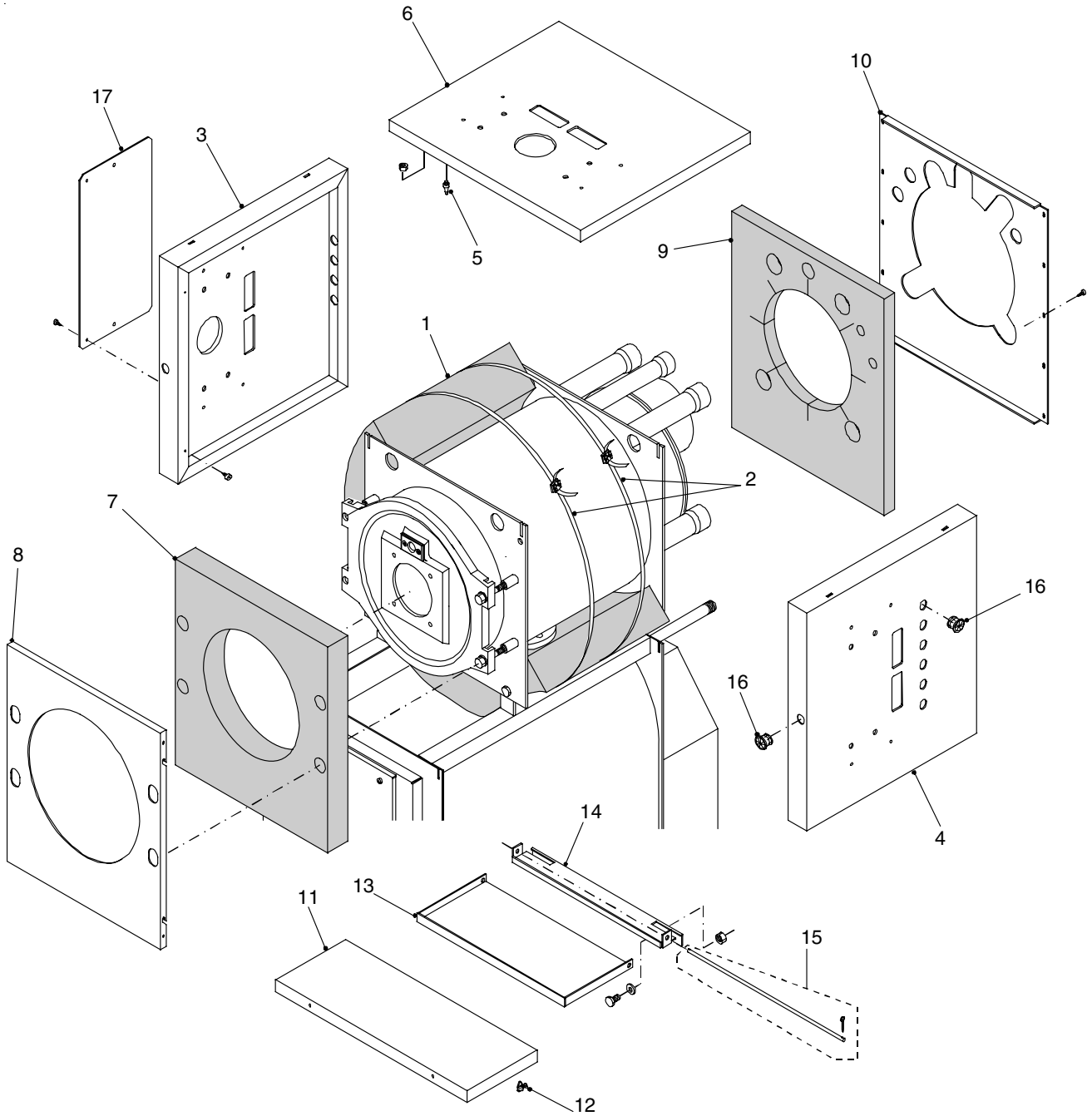

ELENCO PARTI DI RICAMBIO

Pos.	Codice	Descrizione
TAVOLA "COMPONENTI MANTELLO E ISOLAMENTO" (...segue)		
8	17507	Pannello anteriore RED (LG2 40)
	25627	Pannello anteriore SILVER (LG2 40)
	29724	Pannello anteriore G.M. (LG2 40)
	17508	Pannello anteriore RED (LG2 50)
	25632	Pannello anteriore SILVER (LG2 50)
	29725	Pannello anteriore G.M. (LG2 50)
9	17536	Isolamento posteriore (LG2 25)
	17537	Isolamento posteriore (LG2 40)
	17538	Isolamento posteriore (LG2 50)
10	17510	Pannello posteriore (LG2 25)
	17511	Pannello posteriore (LG2 40)
	17512	Pannello posteriore (LG2 50)
11	17518	Pannello superiore anteriore RED (LG2 25)
	25624	Pannello superiore anteriore SILVER (LG2 25)
	29729	Pannello superiore anteriore G.M. (LG2 25)
	17519	Pannello superiore anteriore RED (LG2 40)
	26529	Pannello superiore anteriore SILVER (LG2 40)
	29730	Pannello superiore anteriore G.M. (LG2 40)
	17520	Pannello superiore anteriore RED (LG2 50)
	25634	Pannello superiore anteriore SILVER (LG2 50)
	29731	Pannello superiore anteriore G.M. (LG2 50)
12	VIM0047	Molletta MO/A 0,5 brunita
13	17528	Protezione bruciatore (LG2 25)
	17529	Protezione bruciatore (LG2 40 - LG2 50)
14	17527	Basamento protezione bruciatore
15	27009	Assieme perno per protezione bruciatore
16	PAC0010	Passacavo
17	22314	Pannello coprifori RED
	25654	Pannello coprifori SILVER
	95900596	Pannello coprifori G.M.

COMPONENTI PANNELLO COMANDI

GASOGEN LG2 25
GASOGEN LG2 40
GASOGEN LG2 50

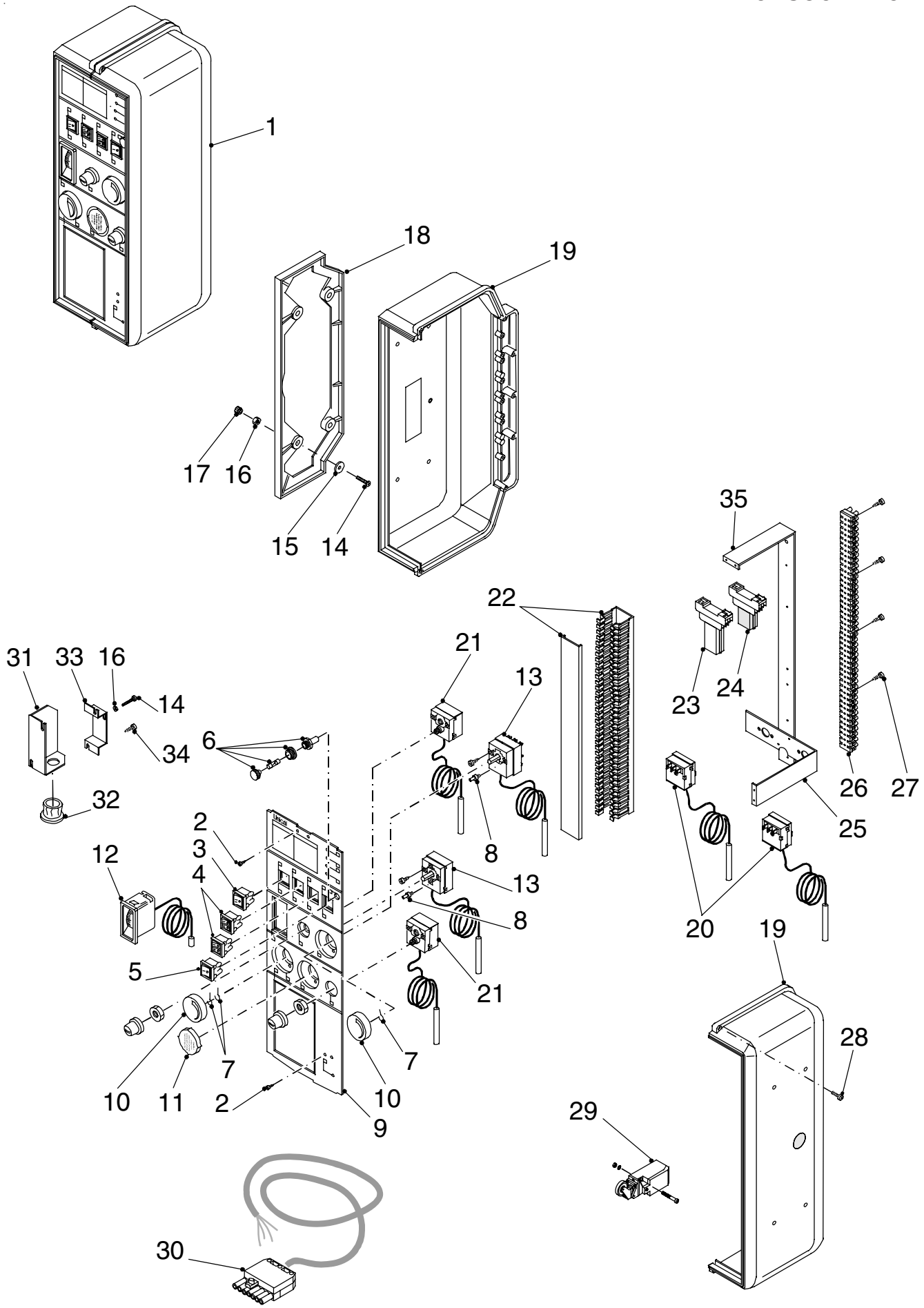

ELENCO PARTI DI RICAMBIO

Pos.	Codice	Descrizione
TAVOLA "COMPONENTI PANNELLO COMANDI "		
1	11592	Pannello comandi completo
2	95900208	Vite autofilettante ø 2,9x9,5
3	DEV0001	Deviatore bipolare
4	95900471	Doppio interruttore unipolare
5	95900218	Interruttore bipolare luminoso
6	95900258	Portafusibile
7	ATE0010	Molla arresto manopola
8	ATE0011	Perno arresto manopola
9	11061	Frontalino pannello
10	ATE0008	Manopola a freccia
11	24576	Coperchio rotondo grigio
12	95900085	Termometro rettangolare
13	95900090	Termostato a manopola (l=1500)
14	23599	Vite M 4x35 UNI 7687
15	ROS0001	Rosetta piana ø 4,3x16
16	DAD0011	Dado esagonale M 4
17	DAD0010	Dado in plastica M 4
18	95900546	Basamento pannello
19	95900545	Semiguscio pannello
20	95900091	Termostato a cacciavite (l=1500)
21	95900093	Termostato di sicurezza 100°C (l=1500)
22	-------	Canalina completa
23	95900236	Temporizzatore completo
24	95900386	Relé a 2 contatti completo
25	SPP0070	Staffa
26	CNT0013	Morsettiera a 12 poli
27	VIA0002	Vite autofilettante ø 2,9x16,5
28	VIM0002	Vite M 4x15
29	95900158	Interruttore fine corsa
30	SPB0002	Spina a 7 poli (3 neri+4 marroni)
31	PIB0152	Piastrina salva microinterruttore
32	PAC0010	Passacavo
33	PIB0151	Piastrina supporto microinterruttore
34	VIA0005	Vite autofilettante ø 4,8x16
35	SPP0069	Staffa

COMPONENTI PANNELLO COMANDI ELETTRONICO

GASOGEN LG2 25
GASOGEN LG2 40
GASOGEN LG2 50

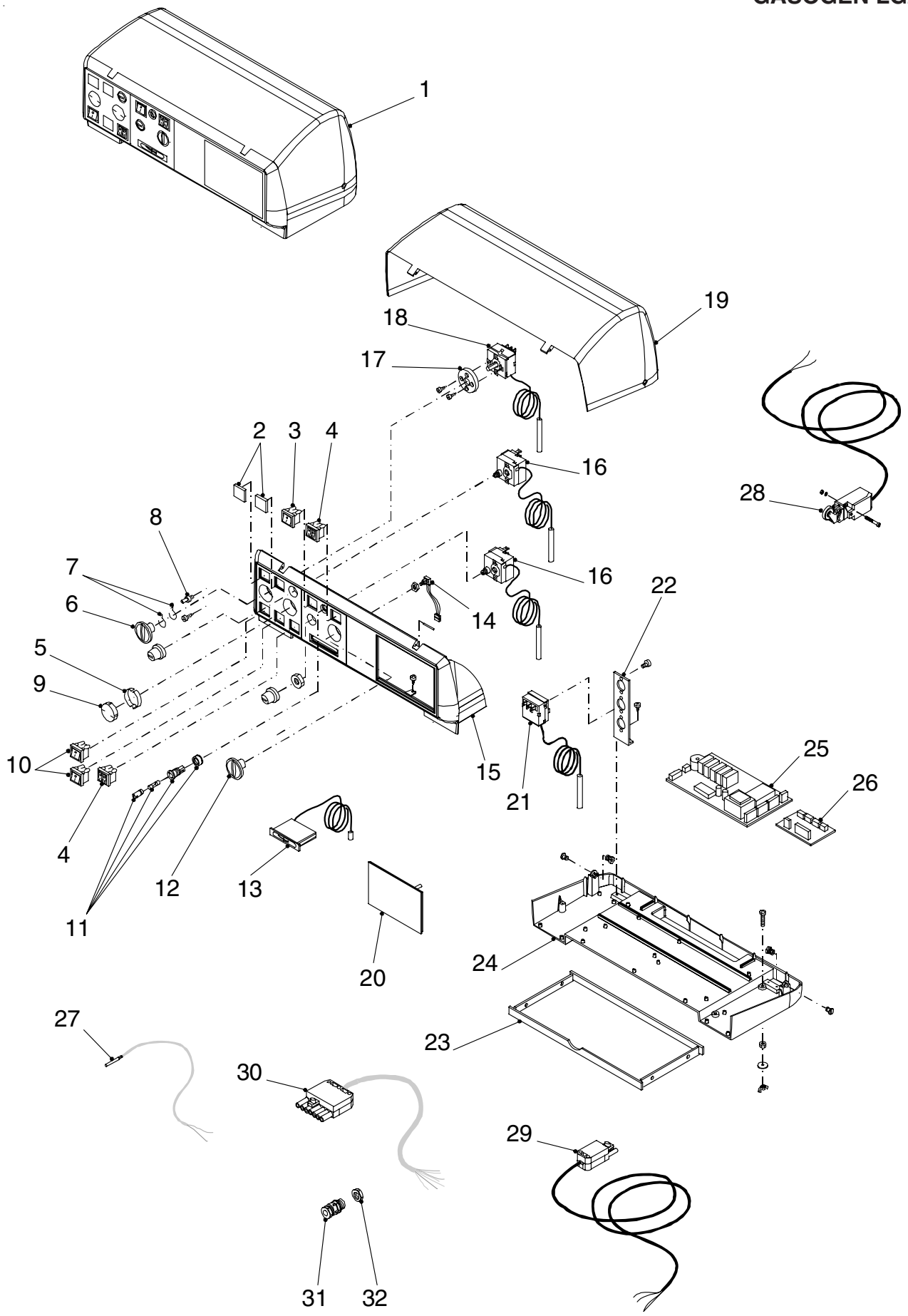

ELENCO PARTI DI RICAMBIO

Pos.	Codice	Descrizione
TAVOLA "COMPONENTI PANNELLO COMANDI ELETTRONICO"		
1	23559	Pannello comandi completo
2	24583	Coperchio quadrato grigio
3	95900218	Interruttore bipolare luminoso
4	95900471	Doppio interruttore unipolare
5	20505	Molla distanziale
6	95900379	Manopola
7	95900535	Molla arresto manopola
8	95900536	Perno arresto manopola
9	24481	Coperchio rotondo grigio
10	INT0002	Interruttore a pulsante
11	95900258	Portafusibile completo
12	24566	Manopola potenziometro
13	95900100	Termometro rettangolare
14	95900103	Potenziometro
15	24580	Frontalino pannello
16	95900093	Termostato di sicurezza
17	95900426	Adattatore termostato
18	95900090	Termostato manuale
19	95900636	Coperchio pannello
20	24564	Coperchio rettangolare grigio
21	95900104	Termostato fumi
22	20670	Staffa supporto termostati
23	21049	Cassetto
24	24578	Basamento pannello
25	95900186	Scheda DUPLO
26	95900720	Scheda bruciatore
27	95000567	Sonda mandata /ritorno
28	95900672	Interruttore fine corsa
29	23933	Presa ventilatore
30	SPB0002	Spina maschio 7 poli (4 marron + 3 neri)
31	PAC0011	Pressacavo PG 11
32	23565	Dado per pressacavo PG 11

COMPONENTI KIT RICIRCOLO

GASOGEN LG2 25
GASOGEN LG2 40
GASOGEN LG2 50

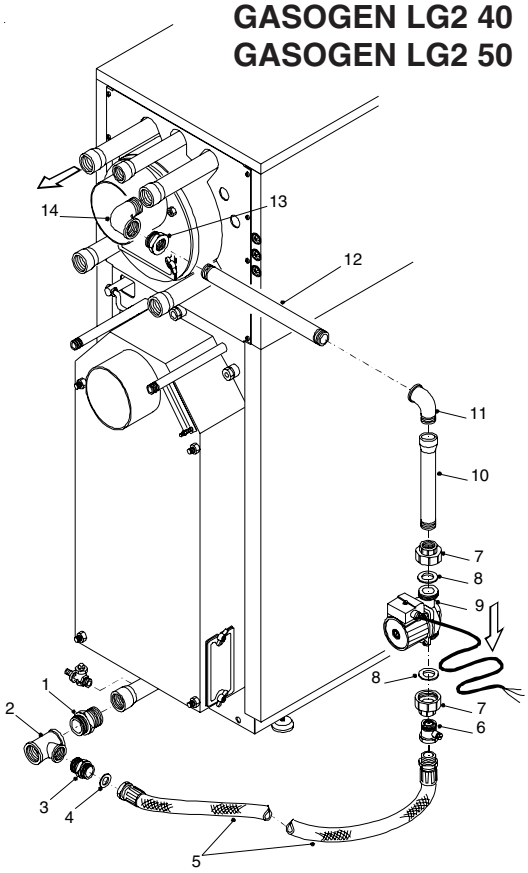

COMPONENTI KIT RICIRCOLO (PER ACCUMULO)

GASOGEN LG2 25
GASOGEN LG2 40

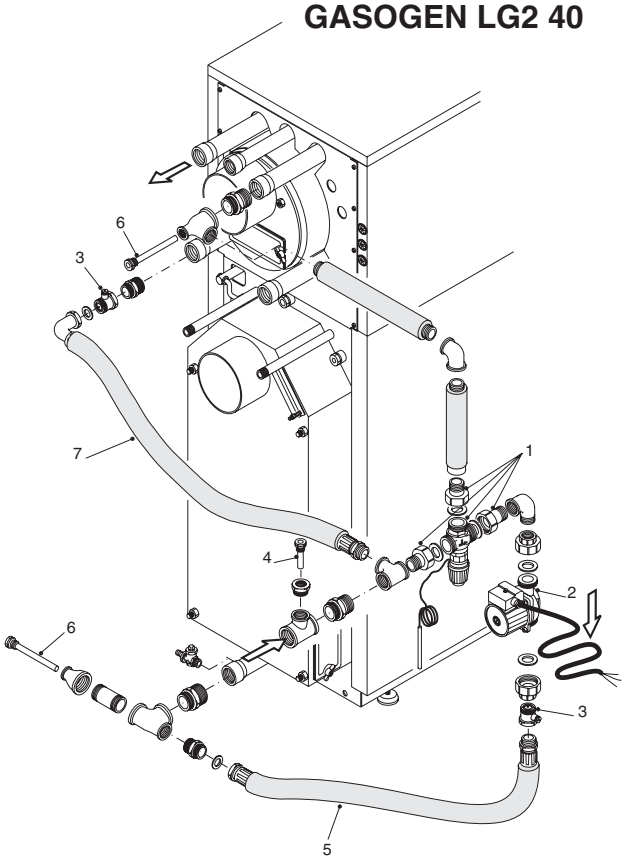

GASOGEN LG2 50

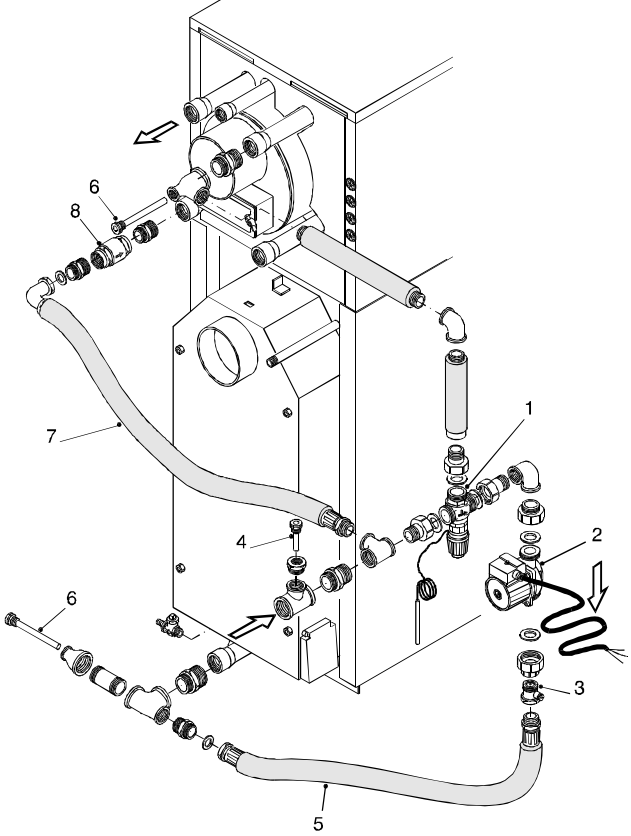

ELENCO PARTI DI RICAMBIO

Pos.	Codice	Descrizione
TAVOLA "COMPONENTI KIT RICIRCOLO"		
1	11593	Nipplo ridotto 1½"x1¼" Fig. 245 (LG2 25 - LG2 40)
	NIP0012	Nipplo 1½" Fig. 280 (LG2 40 - LG32 50)
2	RAF0202	T ridotto F. 1½"x1"x1½" Fig. 130R
3	NIP0010	Nipplo 1" in acciaio a sede piana
4	95900145	Guarnizione in fibra ø 30x22x2 (2 pz.)
5	11654	Tubo flessibile 1" M.F. l=1400
6	95000114	Valvola di ritegno 1" M.F.
7	BOC0022	Mezzo bocchettone piano F. 1"x1½"
8	95900639	Guarnizione in gomma ø 44x32x2 (10 pz.)
9	95900227	Circolatore UNRS 25-70R
10	26058	Tubo ø 1"x400 M.F.
11	CRV0158	Gomito M.F. 1" Fig. 92
12	TUB0265	Tubo ø 1"x240
13	RAF0210	Riduzione M.F. 1¼"x1" Fig. 241
14	11798	Gomito M.F. 1¼" Fig. 92
TAVOLA "COMPONENTI KIT RICIRCOLO"		
1	11770	Valvola a 3 vie DN 25 (LG2 25 - LG3 40)
	11788	Valvola a 3 vie DN 40 (LG2 50)
2	95900227	Circolatore UNRS 25-70R
3	95000114	Valvola di ritegno 1" M.F.
4	23452	Guaina 7x8 - l = 50
5	27004	Tubo flessibile 1"x1400
6	95900231	Guaina 15x16 - l = 150
7	27011	Tubo flessibile 1¼"x620
8	13522	Valvola di ritegno 1¼" M.F. (LG2 50)

Unical AG S.P.A.
46033 casteldario - mantova - italia - tel. 0376/57001 (r.a.) - fax 0376/660556
www.unical.ag - info@unical-ag.com

La Unical declina ogni responsabilità per le possibili inesattezze se dovute ad errori di trascrizione o di stampa. Si riserva altresì il diritto di apportare ai propri prodotti quelle modifiche che riterrà necessarie o utili, senza pregiudicarne le caratteristiche essenziali.